MANNESMANN
DEMAG

Demag AC 155

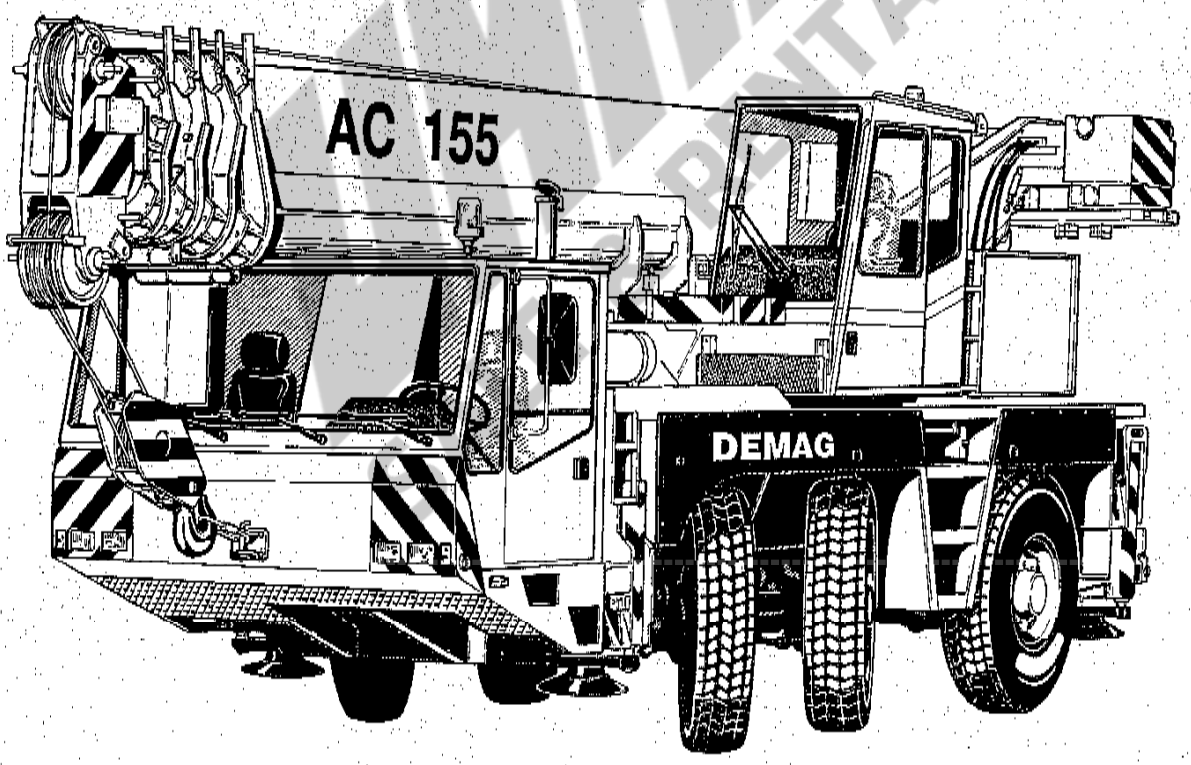

Abmessungen
Dimensions
Encombrement

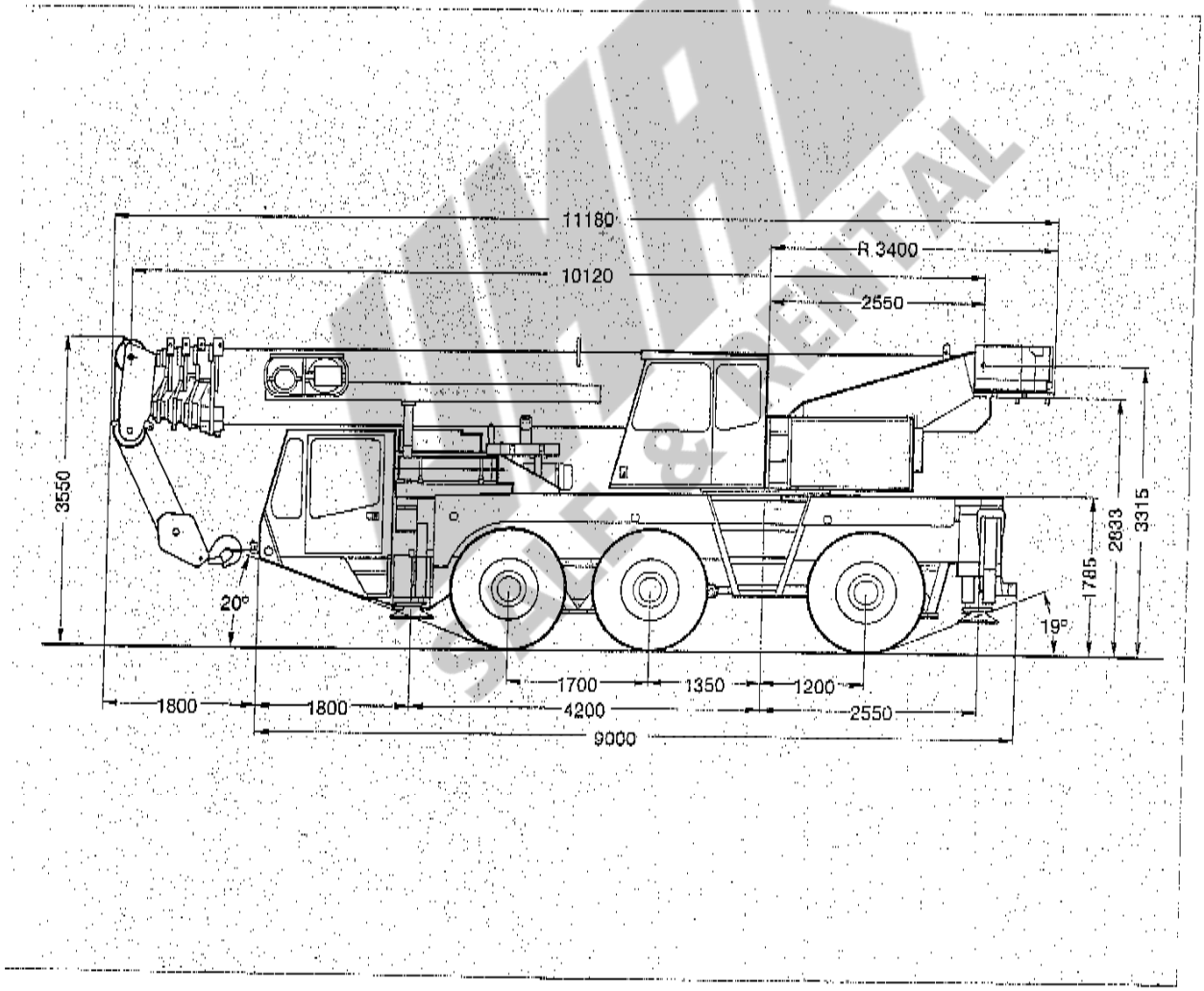

Abmessungen
Dimensions
Encombrement

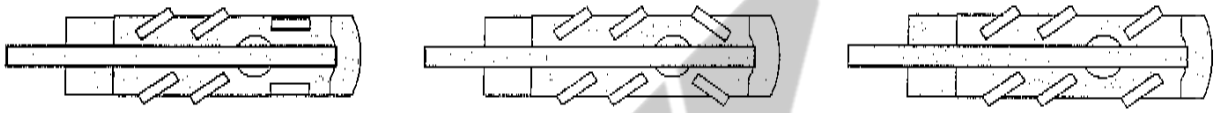

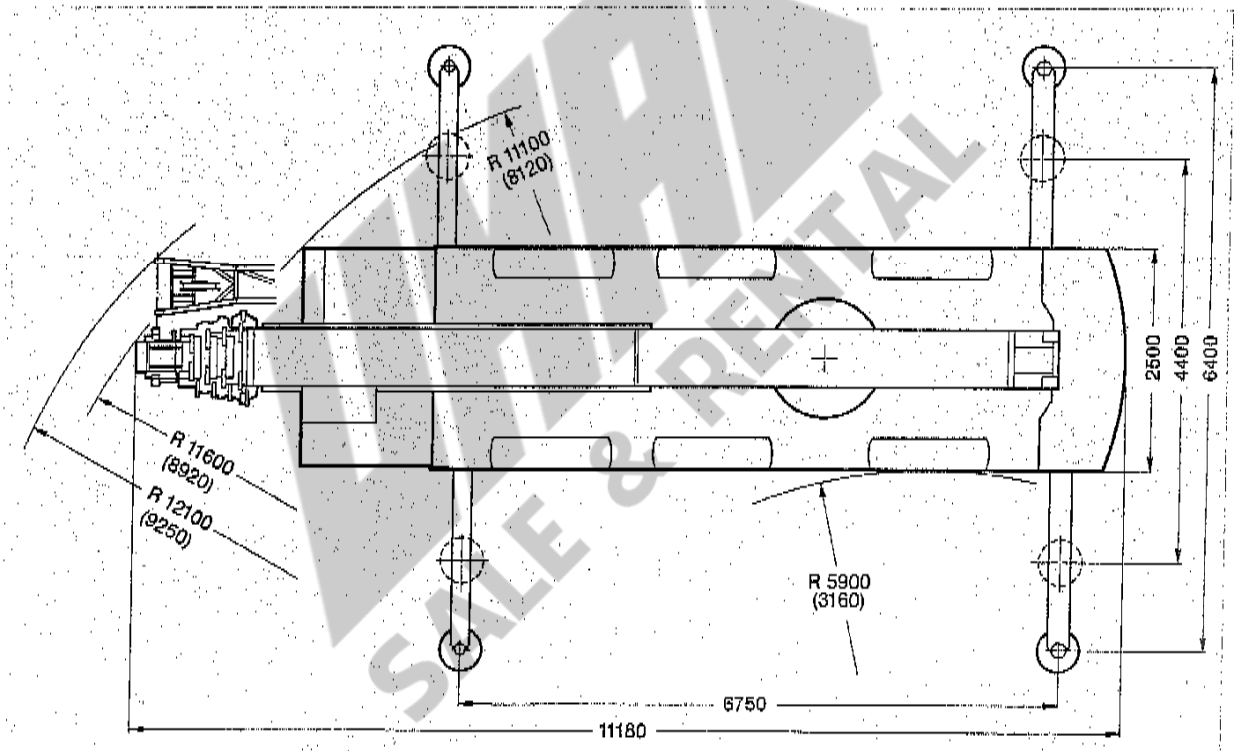

( ) mit unabhängiger Hinterachslenkung
( ) with independent rear axle steering
( ) avec direction AR séparée

Technische Daten
Specifications
Caractéristiques

Achslasten · Axle loads · Poids d'essieux

Kran mit Hauptausleger, Hauptauslegerverlängerung 17,8 m, Unterflasche Typ 16, 6 t Gegengewicht, Bereifung 14.00 R 25, Reserverad · Crane with main boom, 17.8 m main boom extension, hook block type 16, 6 t counterweight, tyres 14.00 R 25, spare wheel · Grue avec flèche principale, 17,8 m rallonge de flèche, crochet-moufle type 16, 6 t de contrepoids, pneumatiques 14.00 R 25, roue de secours

Achsen · Axles · Essieux	3 x 12 000 kg
Gesamt · Total · Total	36 000 kg

Arbeitsgeschwindigkeiten (stufenlos regelbar) · Working speeds (infinitely variable) Vitesses de travail (réglables sans palier)

Antriebe Units Mécanismes	Normalgang Normal speed Marche normal	Schnellgang High speed Marche rapide	max. zulässiger Seilzug[1] Max. permissible line pull[1] Effort max. admis sur câble[1]	Länge des Hubseils Length of hoist rope Longueur du câble de levage
Hubwerk I Hoist I 1er treuil de levage	53 m/min	110 m/min	43 kN	180 m
Hubwerk II Hoist II 2ème treuil de levage	53 m/min	110 m/min	43 kN	180 m
Drehwerk · Slewing Orientation				max. 2 U/min · max. 2 rpm max. 2 tr/mn
Ausleger-Teleskopieren · Telescoping speed · Vitesse de télescopage				10,1 – 40 m: 90 s
Ausleger-Winkelverstellung · Boom elevation · Relevage de flèche				–1,5° – +81,5°: 45 s

Fahrleistungen · Carrier performance · Performance du porteur

Fahrgeschwindigkeit · Travel speed · Vitesse sur route	
Rückwärts · Reverse · Arrière	0..12,1 km/h
Vorwärts · Forward · Avant	0..70 km/h
Steigfähigkeit bei Transportgewicht · Gradeability in travel order · Capacité sur rampes en état de transport sur route	max. 62 %
Bodenfreiheit · Ground clearance · Dégagement au sol	370 mm

Unterflasche/Hakengehänge · Hook block/Single line hook · Crochet-moufle/Boulet

Typ Type Type	mögliche Traglast [2] Possible load [2] Charge possible [2]	Anzahl der Rollen Number of sheaves Nombre de poulies	Strangzahl Number of lines Nombre de brins	Gewicht Weight Poids	"D"
63*)	50 t	6	12	480 kg	2,00 m
32	30,1 t	3	7	370 kg	1,80 m
16	12,9 t	1	3	250 kg	1,80 m
5	4,3 t	Hakengehänge/ Single line hook/Boulet	1	130 kg	1,70 m

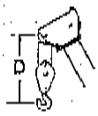

*) Schwerlasteinrichtung erforderlich, ohne Schwerlasteinrichtung: Tragfähigkeit 34,4 t (8 Stränge)
*) heavy-lift attachment is required, without heavy-lift attachment: capacity 34,4 t (8 lines)
*) nécessite équipement levage lourd, sans équipement levage lourd: capacité 34,4 t (8 brins)

[1]) variiert je nach Ländervorschrift
[1]) varies depending on national regulations
[1]) varie en fonction des normes nationales

[2]) variiert je nach Ländervorschrift zulässigem Seilzug
[2]) varies depending on line pull permissible under different national regulations
[2]) varie en fonction de l'effort sur câble admis sous les différentes normes nationales

UMA SALES & RENTAL

Arbeitsbereiche Hauptausleger
Working range main boom
Portée flèche principale

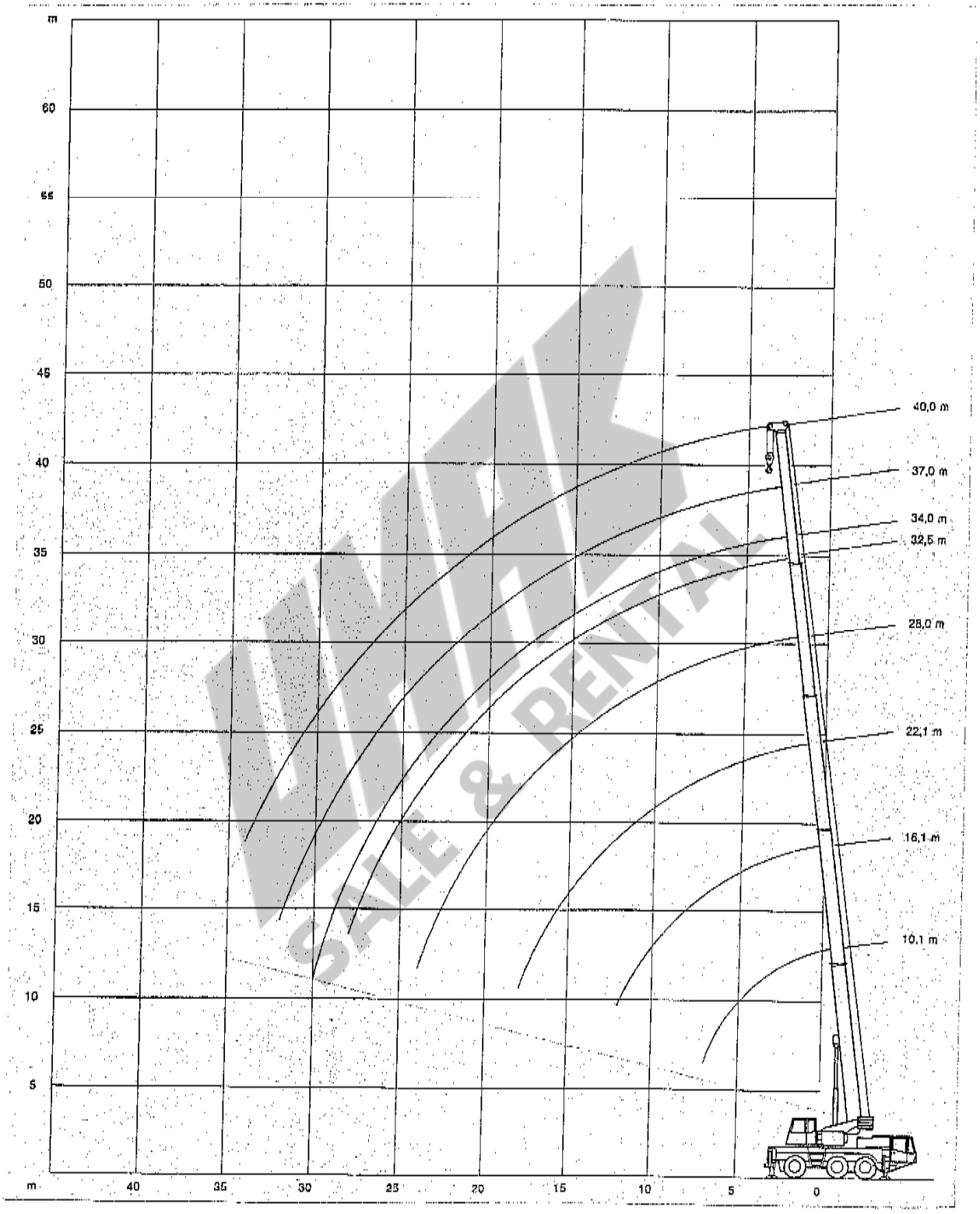

SALE & RENTAL

Tragfähigkeiten Hauptausleger
Lifting capacities main boom
Capacités de levage flèche principale

6 t 6,75 x 6,40 m 360° **75%**

Ausladung / Radius / Portée	Hauptausleger · Main boom · Flèche											0° nach hinten/over rear/sur l'arrière	
	10,1 m	16,1 m	16,1 m	22,1 m	22,1 m	28,0 m	28,0 m	32,5 m	34,0 m	37,0 m	40,0 m	10,1 m	16,1 m
m	t	t	t	t	t	t	t	t	t	t	t	t	t
3	50,0*	–	–	–	–	–	–	–	–	–	–	–	–
3	44,0	–	–	–	–	–	–	–	–	–	–	12,0	–
3,5	40,2	28,0	16,0	–	–	–	–	–	–	–	–	10,5	11,0
4	36,8	28,0	16,0	16,0	15,0	–	–	–	–	–	–	9,5	10,0
4,5	34,0	28,0	16,0	16,0	15,0	13,0	11,0	–	–	–	–	8,5	9,0
5	30,9	28,0	16,0	16,0	15,0	13,0	11,0	7,0	9,5	–	–	7,5	8,2
6	24,2	23,0	16,0	15,8	15,0	13,0	11,0	7,0	9,5	8,0	–	6,3	6,8
7	18,1	17,1	16,0	15,6	14,0	12,4	10,4	7,0	9,3	7,9	6,5	5,2	5,7
8	–	13,3	15,1	14,9	13,0	11,7	9,8	7,0	9,0	7,7	6,5	–	4,8
9	–	10,7	12,4	12,2	12,0	11,0	9,2	7,0	8,7	7,5	6,4	–	4,1
10	–	8,8	10,4	10,2	10,8	10,3	8,6	7,0	8,4	7,3	6,3	–	3,5
12	–	6,2	7,7	7,5	8,1	7,6	7,6	6,4	7,7	6,8	6,1	–	2,5
14	–	–	–	5,8	6,3	5,8	6,4	5,6	5,9	5,9	5,7	–	–
16	–	–	–	4,5	5,0	4,6	5,2	4,9	4,6	4,7	4,7	–	–
18	–	–	–	3,6	4,1	3,6	4,2	4,2	3,7	3,7	3,7	–	–
20	–	–	–	–	–	2,8	3,5	3,6	2,9	3,0	3,0	–	–
22	–	–	–	–	–	2,2	2,9	3,0	2,3	2,3	2,3	–	–
24	–	–	–	–	–	1,8	2,4	2,5	1,8	1,8	1,8	–	–
26	–	–	–	–	–	–	–	2,1	1,4	1,4	1,4	–	–
28	–	–	–	–	–	–	–	1,7	1,0	1,1	1,1	–	–
30	–	–	–	–	–	–	–	–	0,7	0,7	0,7	–	–
Ausleger-Ausfahrfolge · Boom extension sequence · Séquence de télescopage													%
Tele 1	0	80	0	40	0	60	0	0	80	90	100	0	0
Tele 2	0	0	27	40	54	60	80	100	80	90	100	0	27
Tele 3	0	0	27	40	54	60	80	100	80	90	100	0	27
Tele 4	0	0	27	40	54	60	80	100	80	90	100	0	27

*) nach hinten
*) over rear
*) sur l'arrière

SALE & RENTAL

Tragfähigkeiten Hauptausleger
Lifting capacities main boom
Capacités de levage flèche principale

6 t 6,75 x 6,40 m 360° **85 %**

Ausladung / Radius / Portée	Hauptausleger · Main boom · Flèche											0° nach hinten/over rear/sur l'arrière	
	10,1 m	16,1 m	16,1 m	22,1 m	22,1 m	28,0 m	28,0 m	32,5 m	34,0 m	37,0 m	40,0 m	10,1 m	16,1 m
m	t	t	t	t	t	t	t	t	t	t	t	t	t
3	55,0*	–	–	–	–	–	–	–	–	–	–	–	–
3	48,4	–	–	–	–	–	–	–	–	–	–	12,0	–
3,5	44,2	30,8	17,6	–	–	–	–	–	–	–	–	10,5	11,0
4	40,5	30,8	17,6	17,6	16,5	–	–	–	–	–	–	9,5	10,0
4,5	37,4	30,8	17,6	17,6	16,5	14,3	12,1	–	–	–	–	8,5	9,0
5	34,0	30,8	17,6	17,6	16,5	14,3	12,1	7,7	10,4	–	–	7,5	8,2
6	26,6	25,3	17,6	17,4	16,5	14,3	12,1	7,7	10,4	8,8	–	6,3	6,8
7	19,9	18,8	17,6	17,2	15,4	13,6	11,4	7,7	10,2	8,7	7,2	5,2	5,7
8	–	14,6	16,6	16,4	14,3	12,9	10,8	7,7	9,9	8,5	7,2	–	4,8
9	–	11,8	13,6	13,4	13,2	12,1	10,1	7,7	9,6	8,3	7,0	–	4,1
10	–	9,7	11,4	11,2	11,9	11,3	9,5	7,7	9,2	8,0	6,9	–	3,5
12	–	6,8	8,5	8,3	8,9	8,4	8,4	7,0	8,5	7,5	6,7	–	2,5
14	–	–	–	6,4	6,9	6,4	7,0	6,2	6,5	6,5	6,3	–	–
16	–	–	–	4,9	5,5	5,1	5,7	5,4	5,1	5,2	5,2	–	–
18	–	–	–	4,0	4,5	4,0	4,6	4,6	4,1	4,1	4,1	–	–
20	–	–	–	–	–	3,1	3,8	4,0	3,2	3,3	3,3	–	–
22	–	–	–	–	–	2,4	3,2	3,3	2,5	2,5	2,5	–	–
24	–	–	–	–	–	2,0	2,6	2,8	2,0	2,0	2,0	–	–
26	–	–	–	–	–	–	–	2,3	1,5	1,5	1,5	–	–
28	–	–	–	–	–	–	–	1,9	1,1	1,2	1,2	–	–
30	–	–	–	–	–	–	–	–	0,8	0,8	0,8	–	–

Ausleger-Ausfahrfolge · Boom extension sequence · Séquence de télescopage													%
Tele 1	0	80	0	40	0	60	0	0	80	90	100	0	0
Tele 2	0	0	27	40	54	60	80	100	80	90	100	0	27
Tele 3	0	0	27	40	54	60	80	100	80	90	100	0	27
Tele 4	0	0	27	40	54	60	80	100	80	90	100	0	27

*) nach hinten
*) over rear
*) sur l'arrière

SALE & RENTAL

Tragfähigkeiten Hauptausleger
Lifting capacities main boom
Capacités de levage flèche principale

3 t 6,75 x 6,40 m 360° **75 %**

Ausladung / Radius / Portée	Hauptausleger · Main boom · Flèche											0° nach hinten/over rear/sur l'arrière	
	10,1 m	16,1 m	16,1 m	22,1 m	22,1 m	28,0 m	28,0 m	32,5 m	34,0 m	37,0 m	40,0 m	10,1 m	16,1 m
m	t	t	t	t	t	t	t	t	t	t	t	t	t
3	43,5	–	–	–	–	–	–	–	–	–	–	11,5	–
3,5	40,0	28,0	16,0	–	–	–	–	–	–	–	–	10,0	10,5
4	36,7	28,0	16,0	16,0	15,0	–	–	–	–	–	–	9,0	9,5
4,5	32,8	28,0	16,0	16,0	15,0	13,0	11,0	–	–	–	–	8,0	8,5
5	29,1	27,9	16,0	16,0	15,0	13,0	11,0	7,0	9,5	–	–	7,0	7,7
6	19,9	18,8	16,0	15,8	15,0	13,0	11,0	7,0	9,5	8,0	–	6,0	6,5
7	14,8	13,8	15,8	15,6	14,0	12,4	10,4	7,0	9,3	7,9	6,5	4,8	5,4
8	–	10,6	12,4	12,2	12,9	11,7	9,8	7,0	9,0	7,7	6,5	–	4,5
9	–	8,4	10,1	9,9	10,6	10,0	9,2	7,0	8,7	7,5	6,4	–	3,8
10	–	6,8	8,4	8,3	8,8	8,3	8,6	7,0	8,4	7,3	6,3	–	3,2
12	–	4,5	6,1	5,9	6,5	6,0	6,7	6,4	6,1	6,2	6,1	–	2,3
14	–	–	–	4,4	4,9	4,4	5,1	5,3	4,5	4,6	4,5	–	–
16	–	–	–	3,2	3,8	3,3	4,0	4,1	3,4	3,4	3,4	–	–
18	–	–	–	2,4	3,0	2,4	3,2	3,3	2,5	2,6	2,6	–	–
20	–	–	–	–	–	1,8	2,5	2,6	1,9	1,9	1,9	–	–
22	–	–	–	–	–	1,3	2,0	2,1	1,4	1,4	1,4	–	–
24	–	–	–	–	–	0,9	1,6	1,6	0,9	1,0	1,0	–	–
26	–	–	–	–	–	–	–	1,3	0,6	0,6	0,7	–	–
28	–	–	–	–	–	–	–	1,0	–	–	–	–	–

Ausleger-Ausfahrfolge · Boom extension sequence · Séquence de télescopage													%
Teile 1	0	80	0	40	0	60	0	0	80	90	100	0	0
Teile 2	0	0	27	40	54	60	80	100	80	90	100	0	27
Teile 3	0	0	27	40	54	60	80	100	80	90	100	0	27
Teile 4	0	0	27	40	54	60	80	100	80	90	100	0	27

SALE & RENTAL

Tragfähigkeiten Hauptausleger
Lifting capacities main boom
Capacités de levage flèche principale

3 t 6,75 x 6,40 m 360° **85 %**

Ausladung / Radius / Portée	Hauptausleger · Main boom · Flèche											0° nach hinten/vorn/rear/sur l'arrière	
	10,1 m	16,1 m	16,1 m	22,1 m	22,1 m	28,0 m	28,0 m	32,5 m	34,0 m	37,0 m	40,0 m	10,1 m	16,1 m
m	t	t	t	t	t	t	t	t	t	t	t	t	t
3	47,8	–	–	–	–	–	–	–	–	–	–	11,5	–
3,5	44,0	30,8	17,6	–	–	–	–	–	–	–	–	10,0	10,5
4	40,4	30,8	17,6	17,6	16,5	–	–	–	–	–	–	9,0	9,5
4,5	36,1	30,8	17,6	17,6	16,5	14,3	12,1	–	–	–	–	8,0	8,5
5	32,0	30,7	17,6	17,6	16,5	14,3	12,1	7,7	10,4	–	–	7,0	7,7
6	21,9	20,7	17,6	17,4	16,5	14,3	12,1	7,7	10,4	8,8	–	6,0	6,5
7	16,3	15,2	17,4	17,2	15,4	13,6	11,4	7,7	10,2	8,7	7,2	4,8	5,4
8	–	11,7	13,6	13,4	14,2	12,9	10,8	7,7	9,9	8,5	7,2	–	4,5
9	–	9,2	11,1	10,9	11,7	11,0	10,1	7,7	9,6	8,3	7,0	–	3,8
10	–	7,5	9,2	9,1	9,7	9,1	9,5	7,7	9,2	8,0	6,9	–	3,2
12	–	4,9	6,7	6,5	7,2	6,6	7,4	7,0	6,7	6,8	6,7	–	2,3
14	–	–	–	4,8	5,4	4,8	5,6	5,8	4,9	5,1	4,9	–	–
16	–	–	–	3,5	4,2	3,6	4,4	4,5	3,7	3,7	3,7	–	–
18	–	–	–	2,6	3,3	2,6	3,5	3,6	2,8	2,9	2,9	–	–
20	–	–	–	–	–	2,0	2,8	2,9	2,1	2,1	2,1	–	–
22	–	–	–	–	–	1,4	2,2	2,3	1,5	1,5	1,5	–	–
24	–	–	–	–	–	1,0	1,8	1,8	1,0	1,1	1,1	–	–
26	–	–	–	–	–	–	–	1,4	0,7	0,7	0,8	–	–
28	–	–	–	–	–	–	–	1,1	–	–	–	–	–

Ausleger-Ausfahrfolge · Boom extension sequence · Séquence de télescopage												%	
Tele 1	0	80	0	40	0	60	0	0	80	90	100	0	0
Tele 2	0	0	27	40	54	60	80	100	80	90	100	0	27
Tele 3	0	0	27	40	54	60	80	100	80	90	100	0	27
Tele 4	0	0	27	40	54	60	80	100	80	90	100	0	27

SALE & RENTAL

Tragfähigkeiten Hauptausleger
Lifting capacities main boom
Capacités de levage flèche principale

9 t **6,75 x 6,40 m 360°** **75 %**

Ausladung / Radius / Portée	Hauptausleger · Main boom · Flèche											0° nach hinten/over rear/sur l'arrière	
	10,1 m	16,1 m	16,1 m	22,1 m	22,1 m	28,0 m	28,0 m	32,5 m	34,0 m	37,0 m	40,0 m	10,1 m	16,1 m
m	t	t	t	t	t	t	t	t	t	t	t	t	t
3	50,0*	–	–	–	–	–	–	–	–	–	–	–	–
3	44,3	–	–	–	–	–	–	–	–	–	–	12,5	–
3,5	40,3	28,0	16,0	–	–	–	–	–	–	–	–	11,0	11,5
4	37,0	28,0	16,0	16,0	15,0	–	–	–	–	–	–	9,8	10,3
4,5	34,1	28,0	16,0	16,0	15,0	13,0	11,0	–	–	–	–	8,8	9,3
5	31,6	28,0	16,0	16,0	15,0	13,0	11,0	7,0	9,5	–	–	7,8	8,4
6	26,2	25,0	16,0	15,8	15,0	13,0	11,0	7,0	9,5	8,0	–	6,5	7,0
7	20,9	19,8	16,0	15,6	14,0	12,4	10,4	7,0	9,3	7,9	6,5	5,4	5,9
8	–	15,6	16,0	15,4	13,0	11,7	9,8	7,0	9,0	7,7	6,5	–	5,0
9	–	12,6	14,3	14,1	12,0	11,0	9,2	7,0	8,7	7,5	6,4	–	4,3
10	–	10,4	12,0	11,9	11,2	10,4	8,6	7,0	8,4	7,3	6,3	–	3,6
12	–	7,5	9,0	8,8	9,4	8,9	7,6	6,4	7,8	6,8	6,1	–	2,6
14	–	–	–	6,8	7,3	6,9	6,7	5,6	6,9	6,4	5,7	–	–
16	–	–	–	5,4	5,9	5,5	6,0	4,9	5,5	5,6	5,2	–	–
18	–	–	–	4,4	4,9	4,4	5,0	4,2	4,5	4,5	4,6	–	–
20	–	–	–	–	–	3,6	4,2	3,7	3,7	3,7	3,7	–	–
22	–	–	–	–	–	2,9	3,6	3,3	3,0	3,0	3,0	–	–
24	–	–	–	–	–	2,4	3,0	2,9	2,4	2,5	2,5	–	–
26	–	–	–	–	–	–	–	2,7	2,0	2,0	2,0	–	–
28	–	–	–	–	–	–	–	2,3	1,6	1,6	1,6	–	–
30	–	–	–	–	–	–	–	–	1,2	1,3	1,3	–	–
32	–	–	–	–	–	–	–	–	–	0,9	1,0	–	–
34	–	–	–	–	–	–	–	–	–	–	0,7	–	–

Ausleger-Ausfahrfolge · Boom extension sequence · Séquence de téloscopage													%
Tele 1	0	80	0	40	0	60	0	0	80	90	100	0	0
Tele 2	0	0	27	40	54	60	80	100	80	90	100	0	27
Tele 3	0	0	27	40	54	60	80	100	80	90	100	0	27
Tele 4	0	0	27	40	54	60	80	100	80	90	100	0	27

*) nach hinten
*) over rear
*) sur l'arrière

SALE & RENTAL

Tragfähigkeiten Hauptausleger
Lifting capacities main boom
Capacités de levage flèche principale

9 t 6,75 x 6,40 m 360° **85 %**

Ausladung / Radius / Portée	Hauptausleger · Main boom · Flèche											0° nach hinten/over rear/sur l'arrière	
	10,1 m	16,1 m	16,1 m	22,1 m	22,1 m	28,0 m	28,0 m	32,5 m	34,0 m	37,0 m	40,0 m	10,1 m	16,1 m
m	t	t	t	t	t	t	t	t	t	t	t	t	t
3	55,0*	–	–	–	–	–	–	–	–	–	–	–	–
3	48,7	–	–	–	–	–	–	–	–	–	–	12,5	–
3,5	44,3	30,8	17,6	–	–	–	–	–	–	–	–	11,0	11,5
4	40,7	30,8	17,6	17,6	16,5	–	–	–	–	–	–	9,8	10,3
4,5	37,5	30,8	17,6	17,6	16,5	14,3	12,1	–	–	–	–	8,8	9,3
5	34,8	30,8	17,6	17,6	16,5	14,3	12,1	7,7	10,4	–	–	7,8	8,4
6	28,8	27,5	17,6	17,4	16,5	14,3	12,1	7,7	10,4	8,8	–	6,5	7,0
7	23,0	21,8	17,6	17,2	15,4	13,6	11,4	7,7	10,2	8,7	7,2	5,4	5,9
8	–	17,2	17,6	16,9	14,3	12,9	10,8	7,7	9,9	8,5	7,2	–	5,0
9	–	13,9	15,7	15,5	13,2	12,1	10,1	7,7	9,6	8,3	7,0	–	4,3
10	–	11,4	13,2	13,1	12,3	11,4	9,5	7,7	9,2	8,0	6,9	–	3,6
12	–	8,3	9,9	9,7	10,3	9,8	8,4	7,0	8,6	7,5	6,7	–	2,6
14	–	–	–	7,5	8,0	7,6	7,4	6,2	7,6	7,0	6,3	–	–
16	–	–	–	5,9	6,5	6,0	6,6	5,4	6,0	6,2	5,7	–	–
18	–	–	–	4,8	5,4	4,8	5,5	4,6	4,9	4,9	5,1	–	–
20	–	–	–	–	–	4,0	4,6	4,1	4,1	4,1	4,1	–	–
22	–	–	–	–	–	3,2	4,0	3,6	3,3	3,3	3,3	–	–
24	–	–	–	–	–	2,6	3,3	3,2	2,6	2,8	2,8	–	–
26	–	–	–	–	–	–	–	3,0	2,2	2,2	2,2	–	–
28	–	–	–	–	–	–	–	2,5	1,8	1,8	1,8	–	–
30	–	–	–	–	–	–	–	–	1,3	1,4	1,4	–	–
32	–	–	–	–	–	–	–	–	–	1,0	1,1	–	–
34	–	–	–	–	–	–	–	–	–	–	0,8	–	–

Ausleger-Ausfahrfolge · Boom extension sequence · Séquence de télescopage													%
Tele 1	0	80	0	40	0	60	0	0	80	90	100	0	0
Tele 2	0	0	27	40	54	60	80	100	80	90	100	0	27
Tele 3	0	0	27	40	54	60	80	100	80	90	100	0	27
Tele 4	0	0	27	40	54	60	80	100	80	90	100	0	27

*) nach hinten
*) over rear
*) sur l'arrière

SALE & RENTAL

Tragfähigkeiten Hauptausleger
Lifting capacities main boom
Capacités de levage flèche principale

6 t **6,75 x 4,40 m 360°** **75 %**

Ausladung / Radius / Portée	Hauptausleger · Main boom · Flèche										
	10,1 m	16,1 m	16,1 m	22,1 m	22,1 m	28,0 m	28,0 m	32,5 m	34,0 m	37,0 m	40,0 m
m	t	t	t	t	t	t	t	t	t	t	t
3	38,5	–	–	–	–	–	–	–	–	–	–
3,5	34,7	28,0	16,0	–	–	–	–	–	–	–	–
4	31,0	28,0	16,0	16,0	15,0	–	–	–	–	–	–
4,5	23,7	22,5	16,0	16,0	15,0	13,0	11,0	–	–	–	–
5	19,0	17,9	16,0	16,0	15,0	13,0	11,0	7,0	9,5	–	–
6	13,3	12,4	14,2	14,1	14,8	13,0	11,0	7,0	9,5	8,0	–
7	10,0	9,1	10,8	10,6	11,3	10,8	10,4	7,0	9,3	7,9	6,5
8	–	7,0	8,5	8,4	9,0	8,5	9,2	7,0	8,6	7,7	6,5
9	–	5,6	7,0	6,8	7,4	6,9	7,6	7,0	7,0	7,0	6,4
10	–	4,4	5,8	5,7	6,2	5,7	6,4	6,5	5,8	5,8	5,9
12	–	2,9	4,2	4,0	4,5	4,1	4,7	4,8	4,2	4,2	4,2
14	–	–	–	3,0	3,4	3,0	3,6	3,7	3,1	3,1	3,1
16	–	–	–	2,2	2,6	2,2	2,8	2,9	2,3	2,3	2,3
18	–	–	–	1,6	2,0	1,7	2,2	2,3	1,7	1,8	1,8
20	–	–	–	–	–	1,2	1,7	1,8	1,3	1,3	1,3
22	–	–	–	–	–	0,8	1,4	1,5	0,8	0,9	0,9
24	–	–	–	–	–	–	1,1	1,2	–	–	–
26	–	–	–	–	–	–	–	0,9	–	–	–

Ausleger-Ausfahrfolge · Boom extension sequence · Séquence de télescopage											%
Tele 1	0	80	0	40	0	60	0	0	80	90	100
Tele 2	0	0	27	40	54	60	80	100	80	90	100
Tele 3	0	0	27	40	54	60	80	100	80	90	100
Tele 4	0	0	27	40	54	60	80	100	80	90	100

SALE & RENTAL

Tragfähigkeiten Hauptausleger
Lifting capacities main boom
Capacités de levage flèche principale

6 t 6,75 x 4,40 m 360° **85 %**

Ausladung / Radius / Portée	Hauptausleger · Main boom · Flèche										
	10,1 m	16,1 m	16,1 m	22,1 m	22,1 m	28,0 m	28,0 m	32,5 m	34,0 m	37,0 m	40,0 m
m	t	t	t	t	t	t	t	t	t	t	t
3	42,3	–	–	–	–	–	–	–	–	–	–
3,5	38,2	30,8	17,6	–	–	–	–	–	–	–	–
4	34,1	30,8	17,6	17,6	16,5	–	–	–	–	–	–
4,5	26,1	24,8	17,6	17,6	16,5	14,3	12,1	–	–	–	–
5	20,9	19,7	17,6	17,6	16,5	14,3	12,1	7,7	10,4	–	–
6	14,6	13,6	15,6	15,5	16,3	14,3	12,1	7,7	10,4	8,8	–
7	11,0	10,0	11,9	11,7	12,4	11,9	11,4	7,7	10,2	8,7	7,2
8	–	7,7	9,4	9,2	9,9	9,4	10,1	7,7	9,5	8,5	7,2
9	–	6,2	7,7	7,5	8,1	7,6	8,4	7,7	7,7	7,7	7,0
10	–	4,8	6,4	6,3	6,8	6,3	7,0	7,2	6,4	6,4	6,5
12	–	3,2	4,6	4,4	4,9	4,5	5,2	5,3	4,6	4,6	4,6
14	–	–	–	3,3	3,7	3,3	4,0	4,1	3,4	3,4	3,4
16	–	–	–	2,4	2,9	2,4	3,1	3,2	2,5	2,5	2,5
18	–	–	–	1,8	2,2	1,9	2,4	2,5	1,9	2,0	2,0
20	–	–	–	–	–	1,3	1,9	2,0	1,4	1,4	1,4
22	–	–	–	–	–	0,9	1,5	1,6	0,9	1,0	1,0
24	–	–	–	–	–	–	1,2	1,3	–	–	–
26	–	–	–	–	–	–	–	1,0	–	–	–

Ausleger-Ausfahrfolge · Boom extension sequence · Séquence de télescopage											%
Teleskop 1	0	80	0	40	0	60	0	0	80	90	100
Teleskop 2	0	0	27	40	54	60	80	100	80	90	100
Teleskop 3	0	0	27	40	54	60	80	100	80	90	100
Teleskop 4	0	0	27	40	54	60	80	100	80	90	100

SALE & RENTAL

Tragfähigkeiten Hauptausleger
Lifting capacities main boom
Capacités de levage flèche principale

3 t 6,75 x 4,40 m 360° **75 %**

Ausladung — Hauptausleger · Main boom · Flèche

Radius Portée	10,1 m	16,1 m	16,1 m	22,1 m	22,1 m	28,0 m	28,0 m	32,5 m	34,0 m	37,0 m	40,0 m
m	t	t	t	t	t	t	t	t	t	t	t
3	38,0	–	–	–	–	–	–	–	–	–	–
3,5	34,2	28,0	16,0	–	–	–	–	–	–	–	–
4	24,2	22,8	16,0	16,0	15,0	–	–	–	–	–	–
4,5	18,4	17,2	16,0	16,0	15,0	13,0	11,0	–	–	–	–
5	14,6	13,6	15,8	15,6	15,0	13,0	11,0	7,0	9,5	–	–
6	10,1	9,2	11,0	10,9	11,6	11,0	11,0	7,0	9,5	8,0	–
7	7,4	6,6	8,3	8,1	8,7	8,2	9,0	7,0	8,3	7,9	6,5
8	–	4,9	6,4	6,3	6,9	6,4	7,1	7,0	6,5	6,5	6,5
9	–	3,8	5,2	5,0	5,6	5,1	5,8	5,9	5,2	5,3	5,3
10	–	2,9	4,2	4,1	4,6	4,2	4,8	4,9	4,2	4,3	4,3
12	–	1,6	2,9	2,8	3,2	2,8	3,4	3,5	2,9	3,0	3,0
14	–	–	–	1,9	2,4	2,0	2,5	2,6	2,0	2,1	2,0
16	–	–	–	1,3	1,7	1,4	1,9	2,0	1,4	1,4	1,4
18	–	–	–	0,8	1,3	0,8	1,4	1,5	0,9	0,9	0,9
20	–	–	–	–	–	–	1,0	1,1	–	–	–
22	–	–	–	–	–	–	0,7	0,8	–	–	–

Ausleger-Ausfahrfolge · Boom extension sequence · Séquence de télescopage — %

Tele 1	0	80	0	40	0	60	0	0	80	90	100
Tele 2	0	0	27	40	54	60	80	100	80	90	100
Tele 3	0	0	27	40	54	60	80	100	80	90	100
Tele 4	0	0	27	40	54	60	80	100	80	90	100

SALE & RENTAL

Tragfähigkeiten Hauptausleger
Lifting capacities main boom
Capacités de levage flèche principale

3 t 6,75 x 4,40 m 360° **85%**

Ausladung	Hauptausleger · Main boom · Flèche										
Radius / Portée	10,1 m	16,1 m	16,1 m	22,1 m	22,1 m	28,0 m	28,0 m	32,5 m	34,0 m	37,0 m	40,0 m
m	t	t	t	t	t	t	t	t	t	t	t
3	41,8	–	–	–	–	–	–	–	–	–	–
3,5	37,6	30,8	17,6	–	–	–	–	–	–	–	–
4	26,6	25,1	17,6	17,6	16,5	–	–	–	–	–	–
4,5	20,2	18,9	17,0	17,0	16,5	14,3	12,1	–	–	–	–
5	16,1	15,0	17,4	17,2	16,5	14,3	12,1	7,7	10,4	–	–
6	11,1	10,1	12,1	12,0	12,8	12,1	12,1	7,7	10,4	8,8	–
7	8,1	7,3	9,1	8,9	9,6	9,0	9,9	7,7	9,1	8,7	7,2
8	–	5,4	7,0	6,9	7,6	7,0	7,8	7,7	7,2	7,2	7,2
9	–	4,2	5,7	5,5	6,2	5,6	6,4	6,5	5,7	5,8	5,8
10	–	3,2	4,6	4,5	5,1	4,6	5,3	5,4	4,6	4,7	4,7
12	–	1,8	3,2	3,1	3,5	3,1	3,7	3,8	3,2	3,3	3,3
14	–	–	–	2,1	2,6	2,2	2,8	2,9	2,2	2,3	2,2
16	–	–	–	1,4	1,9	1,5	2,1	2,2	1,5	1,5	1,5
18	–	–	–	0,9	1,4	0,9	1,5	1,6	1,0	1,0	1,0
20	–	–	–	–	–	–	1,1	1,2	–	–	–
22	–	–	–	–	–	–	0,8	0,9	–	–	–

Ausleger-Ausfahrfolge · Boom extension sequence · Séquence de télescopage											%
Tele 1	0	80	0	40	0	60	0	0	80	90	100
Tele 2	0	0	27	40	54	60	80	100	80	90	100
Tele 3	0	0	27	40	54	60	80	100	80	90	100
Tele 4	0	0	27	40	54	60	80	100	80	90	100

SALE & RENTAL

Tragfähigkeiten Hauptausleger
Lifting capacities main boom
Capacités de levage flèche principale

9 t 6,75 x 4,40 m 360° **75 %**

Hauptausleger · Main boom · Flèche

Ausladung Radius Portée	10,1 m	16,1 m	16,1 m	22,1 m	22,1 m	28,0 m	28,0 m	32,5 m	34,0 m	37,0 m	40,0 m
m	t	t	t	t	t	t	t	t	t	t	t
3	39,0	–	–	–	–	–	–	–	–	–	–
3,5	35,2	28,0	16,0	–	–	–	–	–	–	–	–
4	31,9	28,0	16,0	10,0	15,0		–	–	–	–	–
4,5	28,1	26,9	16,0	16,0	15,0	13,0	11,0	–	–	–	–
5	22,6	21,6	16,0	16,0	15,0	13,0	11,0	7,0	9,5	–	–
6	16,0	15,1	16,0	15,8	15,0	13,0	11,0	7,0	9,5	8,0	–
7	12,1	11,3	12,9	12,8	13,4	12,4	10,4	7,0	9,3	7,9	6,5
8	–	8,8	10,3	10,2	10,7	10,3	9,8	7,0	9,0	7,7	6,5
9	–	7,1	8,5	8,3	8,9	8,4	9,1	7,0	8,5	7,5	6,4
10	–	5,8	7,1	7,0	7,5	7,0	7,7	7,0	7,1	7,2	6,3
12	–	4,0	5,2	5,1	5,5	5,1	5,7	5,8	5,2	5,3	5,3
14	–	–	–	3,8	4,3	3,9	4,4	4,5	3,9	4,0	4,0
16	–	–	–	2,9	3,4	3,0	3,5	3,6	3,0	3,1	3,1
18	–	–	–	2,3	2,7	2,3	2,8	2,9	2,4	2,4	2,4
20	–	–	–	–	–	1,8	2,3	2,4	1,9	1,9	1,9
22	–	–	–	–	–	1,3	1,9	2,0	1,4	1,5	1,5
24	–	–	–	–	–	0,9	1,6	1,6	1,0	1,1	1,1
26	–	–	–	–	–	–	–	1,4	0,7	0,7	0,7
28	–	–	–	–	–	–	–	1,1	–	–	–

Ausleger-Ausfahrfolge · Boom extension sequence · Séquence de télescopage

											%
Tele 1	0	80	0	40	0	60	0	0	80	90	100
Tele 2	0	0	27	40	54	60	80	100	80	90	100
Tele 3	0	0	27	40	54	60	80	100	80	90	100
Tele 4	0	0	27	40	54	60	80	100	80	90	100

SALE & RENTAL

Tragfähigkeiten Hauptausleger
Lifting capacities main boom
Capacités de levage flèche principale

9 t 6,75 x 4,40 m 360° **85 %**

Ausladung	Hauptausleger · Main boom · Flèche										
Radius / Portée	10,1 m	16,1 m	16,1 m	22,1 m	22,1 m	28,0 m	28,0 m	32,5 m	34,0 m	37,0 m	40,0 m
m	t	t	t	t	t	t	t	t	t	t	t
3	42,9	–	–	–	–	–	–	–	–	–	–
3,5	38,7	30,8	17,6	–	–	–	–	–	–	–	–
4	35,1	30,8	17,6	17,6	16,5	–	–	–	–	–	–
4,5	30,9	29,0	17,6	17,6	16,5	14,3	12,1	–	–	–	–
5	24,9	23,8	17,6	17,6	16,5	14,3	12,1	7,7	10,4	–	–
6	17,6	16,6	17,6	17,4	16,5	14,3	12,1	7,7	10,4	8,8	–
7	13,3	12,4	14,2	14,1	14,7	13,6	11,4	7,7	10,2	8,7	7,2
8	–	9,7	11,3	11,2	11,8	11,3	10,8	7,7	9,9	8,5	7,2
9	–	7,8	9,4	9,1	9,8	9,2	10,0	7,7	9,4	8,3	7,0
10	–	6,4	7,8	7,7	8,3	7,7	8,5	7,7	7,8	7,9	6,9
12	–	4,4	5,7	5,6	6,0	5,6	6,3	6,4	5,7	5,8	5,8
14	–	–	–	4,2	4,7	4,3	4,8	4,9	4,3	4,4	4,4
16	–	–	–	3,2	3,7	3,3	3,8	4,0	3,3	3,4	3,4
18	–	–	–	2,5	3,0	2,5	3,1	3,2	2,6	2,6	2,6
20	–	–	–	–	–	2,0	2,5	2,6	2,1	2,1	2,1
22	–	–	–	–	–	1,4	2,1	2,2	1,5	1,6	1,6
24	–	–	–	–	–	1,0	1,8	1,8	1,1	1,2	1,2
26	–	–	–	–	–	–	–	1,5	0,8	0,8	0,8
28	–	–	–	–	–	–	–	1,2	–	–	–

Ausleger-Ausfahrfolge · Boom extension sequence · Séquence de télescopage											%
Tele 1	0	80	0	40	0	60	0	0	80	90	100
Tele 2	0	0	27	40	54	60	80	100	80	90	100
Tele 3	0	0	27	40	54	60	80	100	80	90	100
Tele 4	0	0	27	40	54	60	80	100	80	90	100

SALE & RENTAL

Tragfähigkeiten Hauptauslegerverlängerung
Lifting capacities main boom extension
Capacités de levage rallonge de flèche

Hauptausleger · Main boom · Flèche principale: 37 m

6 t 6,75 x 6,40 m 360° 75%

Ausladung Radius Portée	Verlängerung · Extension · Rallonge de flèche					
	9,2 m			17,8 m		
	0°	20°	40°	0°	20°	40°
m	t	t	t	t	t	t
8	4,0	–	–	–	–	–
9	4,0	–		–	–	–
10	4,0	–	–	1,7	–	–
12	3,9	3,5	–	1,7	–	–
14	3,7	3,5	3,2	1,7	–	–
16	3,6	3,3	3,1	1,7	1,6	–
18	3,4	3,2	3,0	1,7	1,6	–
20	3,0	3,0	2,8	1,6	1,6	–
22	2,4	2,8	2,8	1,6	1,5	1,4
24	1,9	2,2	2,5	1,5	1,5	1,4
26	1,5	1,8	2,0	1,5	1,4	1,4
28	1,1	1,4	1,5	1,3	1,4	1,3
30	0,9	1,0	1,2	1,0	1,3	1,3
32	0,6	0,8	0,9	0,8	1,1	1,2
34	–	–	0,6	–	0,9	1,1
36	–	–	–	–	0,6	0,8
38	–	–	–	–	–	0,6

9 t 6,75 x 6,40 m 360° 75%

Ausladung Radius Portée	Verlängerung · Extension · Rallonge de flèche					
	9,2 m			17,8 m		
	0°	20°	40°	0°	20°	40°
m	t	t	t	t	t	t
8	4,0	–	–	–	–	–
9	4,0	–	–	–	–	–
10	4,0	–	–	1,7	–	–
12	3,9	3,5	–	1,7	–	–
14	3,7	3,5	3,2	1,7	–	–
16	3,6	3,3	3,1	1,7	1,6	–
18	3,4	3,2	3,0	1,7	1,6	–
20	3,3	3,0	2,8	1,6	1,6	–
22	3,1	2,9	2,8	1,6	1,5	1,4
24	2,5	2,8	2,7	1,5	1,5	1,4
26	2,1	2,3	2,5	1,5	1,4	1,4
28	1,7	1,9	2,0	1,4	1,4	1,3
30	1,3	1,5	1,7	1,4	1,3	1,3
32	1,1	1,2	1,3	1,2	1,3	1,2
34	0,8	0,9	1,0	0,9	1,2	1,2
36	0,6	0,7	–	0,7	1,0	1,1
38	–	–	–	–	0,8	1,0
40	–	–	–	–	0,6	0,7

Hauptausleger · Main boom · Flèche principale: 40 m

6 t 6,75 x 6,40 m 360° 75%

Ausladung Radius Portée	Verlängerung · Extension · Rallonge de flèche					
	9,2 m			17,8 m		
	0°	20°	40°	0°	20°	40°
m	t	t	t	t	t	t
9	3,0	–	–	–	–	–
10	3,0	–	–	1,0	–	–
12	3,0	3,0	–	1,0	–	–
14	3,0	3,0	–	1,0	–	–
16	3,0	3,0	2,8	1,0	1,0	–
18	2,9	2,8	2,7	1,0	1,0	–
20	2,8	2,7	2,5	1,0	1,0	–
22	2,4	2,6	2,4	1,0	1,0	1,0
24	1,9	2,2	2,3	1,0	1,0	1,0
26	1,5	1,7	1,9	1,0	1,0	1,0
28	1,1	1,4	1,5	1,0	1,0	1,0
30	0,8	1,0	1,2	0,9	1,0	1,0
32	0,6	0,7	0,9	0,7	1,0	1,0
34	–	–	0,6	–	0,8	0,9
36	–	–	–	–	0,6	0,8
38	–	–	–	–	–	0,6

9 t 6,75 x 6,40 m 360° 75%

Ausladung Radius Portée	Verlängerung · Extension · Rallonge de flèche					
	9,2 m			17,8 m		
	0°	20°	40°	0°	20°	40°
m	t	t	t	t	t	t
9	3,0	–	–	–	–	–
10	3,0	–	–	1,0	–	–
12	3,0	3,0	–	1,0	–	–
14	3,0	3,0	–	1,0	–	–
16	3,0	3,0	2,8	1,0	1,0	–
18	2,9	2,8	2,7	1,0	1,0	–
20	2,8	2,7	2,5	1,0	1,0	–
22	2,7	2,6	2,4	1,0	1,0	1,0
24	2,5	2,4	2,3	1,0	1,0	1,0
26	2,0	2,3	2,2	1,0	1,0	1,0
28	1,6	1,9	2,0	1,0	1,0	1,0
30	1,3	1,5	1,6	1,0	1,0	1,0
32	1,0	1,2	1,3	1,0	1,0	1,0
34	0,8	0,9	1,0	0,9	1,0	0,9
36	0,6	0,7	0,8	0,7	1,0	0,9
38	–	–	–	–	0,8	0,9
40	–	–	–	–	–	0,7

Tragfähigkeiten Hauptauslegerverlängerung
Lifting capacities main boom extension
Capacités de levage rallonge de flèche

Hauptausleger · Main boom · Flèche principale: 37 m

6 t 6,75 x 6,40 m 360° 85%

Ausladung Radius Portée	Verlängerung · Extension · Rallonge de flèche					
	9,2 m			17,8 m		
	0°	20°	40°	0°	20°	40°
m	t	t	t	t	t	t
8	4,4	–	–	–	–	–
9	4,4	–	–	–	–	–
10	4,4	–	–	1,9	–	–
12	4,3	3,8	–	1,9	–	–
14	4,1	3,8	3,5	1,9	–	–
16	4,0	3,6	3,4	1,9	1,8	–
18	3,7	3,5	3,3	1,9	1,8	–
20	3,3	3,3	3,1	1,8	1,8	–
22	2,6	3,1	3,1	1,8	1,6	1,5
24	2,1	2,4	2,8	1,6	1,6	1,5
26	1,6	2,0	2,2	1,6	1,5	1,5
28	1,2	1,5	1,6	1,4	1,5	1,4
30	1,0	1,1	1,3	1,1	1,4	1,4
32	0,7	0,9	1,0	0,9	1,2	1,3
34	–	–	0,7	–	1,0	1,2
36	–	–	–	–	0,7	0,9
38	–	–	–	–	–	0,7

9 t 6,75 x 6,40 m 360° 85%

Ausladung Radius Portée	Verlängerung · Extension · Rallonge de flèche					
	9,2 m			17,8 m		
	0°	20°	40°	0°	20°	40°
m	t	t	t	t	t	t
8	4,4	–	–	–	–	–
9	4,4	–	–	–	–	–
10	4,4	–	–	1,9	–	–
12	4,3	3,8	–	1,9	–	–
14	4,1	3,8	3,5	1,9	–	–
16	4,0	3,6	3,4	1,9	1,8	–
18	3,7	3,5	3,3	1,9	1,8	–
20	3,6	3,3	3,1	1,8	1,8	–
22	3,4	3,2	3,1	1,8	1,6	1,5
24	2,8	3,1	3,0	1,6	1,6	1,5
26	2,3	2,5	2,8	1,6	1,5	1,5
28	1,9	2,1	2,2	1,5	1,5	1,4
30	1,4	1,6	1,9	1,5	1,4	1,4
32	1,2	1,3	1,4	1,3	1,4	1,3
34	0,9	1,0	1,1	1,0	1,3	1,3
36	0,7	0,8	–	0,8	1,1	1,2
38	–	–	–	–	0,9	1,1
40	–	–	–	–	0,7	0,8

Hauptausleger · Main boom · Flèche principale: 40 m

6 t 6,75 x 6,40 m 360° 85%

Ausladung Radius Portée	Verlängerung · Extension · Rallonge de flèche					
	9,2 m			17,8 m		
	0°	20°	40°	0°	20°	40°
m	t	t	t	t	t	t
9	3,3	–	–	–	–	–
10	3,3	–	–	1,1	–	–
12	3,3	3,3	–	1,1	–	–
14	3,3	3,3	–	1,1	–	–
16	3,3	3,3	3,1	1,1	1,1	–
18	3,2	3,1	3,0	1,1	1,1	–
20	3,1	3,0	2,8	1,1	1,1	–
22	2,6	2,9	2,6	1,1	1,1	1,1
24	2,1	2,4	2,5	1,1	1,1	1,1
26	1,6	1,9	2,1	1,1	1,1	1,1
28	1,2	1,5	1,6	1,1	1,1	1,1
30	0,9	1,1	1,3	1,0	1,1	1,1
32	0,7	0,8	1,0	0,8	1,1	1,1
34	–	–	0,7	–	0,9	1,0
36	–	–	–	–	0,7	0,9
38	–	–	–	–	–	0,7

9 t 6,75 x 6,40 m 360° 85%

Ausladung Radius Portée	Verlängerung · Extension · Rallonge de flèche					
	9,2 m			17,8 m		
	0°	20°	40°	0°	20°	40°
m	t	t	t	t	t	t
9	3,3	–	–	–	–	–
10	3,3	–	–	1,1	–	–
12	3,3	3,3	–	1,1	–	–
14	3,3	3,3	–	1,1	–	–
16	3,3	3,3	3,1	1,1	1,1	–
18	3,2	3,1	3,0	1,1	1,1	–
20	3,1	3,0	2,8	1,1	1,1	–
22	3,0	2,9	2,6	1,1	1,1	1,1
24	2,8	2,6	2,5	1,1	1,1	1,1
26	2,2	2,5	2,4	1,1	1,1	1,1
28	1,8	2,1	2,2	1,1	1,1	1,1
30	1,4	1,6	1,8	1,1	1,1	1,1
32	1,1	1,3	1,4	1,1	1,1	1,1
34	0,9	1,0	1,1	1,0	1,1	1,0
36	0,7	0,8	0,9	0,8	1,1	1,0
38	–	–	–	–	0,9	1,0
40	–	–	–	–	–	0,8

SALE & RENTAL

Tragfähigkeiten Hauptauslegerverlängerung
Lifting capacities main boom extension
Capacités de levage rallonge de flèche

Hauptausleger · Main boom · Flèche principale: 37 m

6 t 6,75 x 4,40 m 360° 75%

Ausladung Radius Portée	Verlängerung · Extension · Rallonge de flèche					
	9,2 m			17,8 m		
	0°	20°	40°	0°	20°	40°
m	t	t	t	t	t	t
8	4,0	–	–	–	–	–
9	4,0	–	–	–	–	–
10	4,0	–	–	1,7	–	–
12	3,9	3,5	–	1,7	–	–
14	3,2	3,5	3,2	1,7	–	–
16	2,4	2,8	3,1	1,7	1,6	–
18	1,8	2,2	2,4	1,7	1,6	–
20	1,4	1,7	1,9	1,4	1,6	–
22	0,9	1,3	1,5	1,0	1,5	1,4
24	0,6	0,9	1,1	0,6	1,2	1,4
26	–	0,6	0,8	–	0,9	1,3
28	–	–	–	–	0,6	1,0
30	–	–	–	–	–	0,7

9 t 6,75 x 4,40 m 360° 75%

Ausladung Radius Portée	Verlängerung · Extension · Rallonge de flèche					
	9,2 m			17,8 m		
	0°	20°	40°	0°	20°	40°
m	t	t	t	t	t	t
8	4,0	–	–	–	–	–
9	4,0	–	–	–	–	–
10	4,0	–	–	1,7	–	–
12	3,9	3,5	–	1,7	–	–
14	3,7	3,5	3,2	1,7	–	–
16	3,1	3,3	3,1	1,7	1,6	–
18	2,5	2,8	3,0	1,7	1,6	–
20	1,9	2,2	2,4	1,6	1,6	–
22	1,5	1,8	2,0	1,6	1,5	1,4
24	1,1	1,4	1,5	1,2	1,5	1,4
26	0,8	1,0	1,2	0,9	1,4	1,4
28	–	0,7	0,9	0,6	1,1	1,3
30	–	–	0,6	–	0,8	1,1
32	–	–	–	–	0,6	0,9
34	–	–	–	–	–	0,6

Hauptausleger · Main boom · Flèche principale: 40 m

6 t 6,75 x 4,40 m 360° 75%

Ausladung Radius Portée	Verlängerung · Extension · Rallonge de flèche					
	9,2 m			17,8 m		
	0°	20°	40°	0°	20°	40°
m	t	t	t	t	t	t
9	3,0	–	–	–	–	–
10	3,0	–	–	1,0	–	–
12	3,0	3,0	–	1,0	–	–
14	3,0	3,0	–	1,0	–	–
16	2,4	2,8	2,8	1,0	1,0	–
18	1,7	2,2	2,4	1,0	1,0	–
20	1,2	1,6	1,9	1,0	1,0	–
22	0,8	1,2	1,5	0,8	1,0	1,0
24	–	0,8	1,0	–	1,0	1,0
26	–	–	0,7	–	0,8	1,0
28	–	–	–	–	–	0,9
30	–	–	–	–	–	0,6

9 t 6,75 x 4,40 m 360° 75%

Ausladung Radius Portée	Verlängerung · Extension · Rallonge de flèche					
	9,2 m			17,8 m		
	0°	20°	40°	0°	20°	40°
m	t	t	t	t	t	t
9	3,0	–	–	–	–	–
10	3,0	–	–	1,0	–	–
12	3,0	3,0	–	1,0	–	–
14	3,0	3,0	–	1,0	–	–
16	3,0	3,0	2,8	1,0	1,0	–
18	2,4	2,8	2,7	1,0	1,0	–
20	1,9	2,2	2,4	1,0	1,0	–
22	1,5	1,7	1,9	1,0	1,0	1,0
24	1,1	1,4	1,5	1,0	1,0	1,0
26	0,8	1,0	1,2	0,8	1,0	1,0
28	–	0,7	0,9	–	1,0	1,0
30	–	–	0,6	–	0,7	1,0
32	–	–	–	–	–	0,8
34	–	–	–	–	–	0,6

MAIL & RENTAL

Tragfähigkeiten Hauptauslegerverlängerung
Lifting capacities main boom extension
Capacités de levage rallonge de flèche

Hauptausleger · Main boom · Flèche principale: 37 m

6 t 6,75 x 4,40 m 360° 85%

Ausladung / Radius / Portée	Verlängerung · Extension · Rallonge de flèche					
	9,2 m			17,8 m		
	0°	20°	40°	0°	20°	40°
m	t	t	t	t	t	t
8	4,4	–	–	–	–	–
9	4,4	–	–	–	–	–
10	4,4	–	–	1,9	–	–
12	4,3	3,8	–	1,9	–	–
14	3,5	3,8	3,5	1,9	–	–
16	2,6	3,1	3,4	1,9	1,8	–
18	2,0	2,4	2,6	1,9	1,8	–
20	1,5	1,9	2,1	1,5	1,8	–
22	1,0	1,4	1,6	1,1	1,6	1,5
24	0,7	1,0	1,2	0,7	1,3	1,5
26	–	0,7	0,9	–	1,0	1,4
28	–	–	–	–	0,7	1,1
30	–	–	–	–	–	0,8

9 t 6,75 x 4,40 m 360° 85%

Ausladung / Radius / Portée	Verlängerung · Extension · Rallonge de flèche					
	9,2 m			17,8 m		
	0°	20°	40°	0°	20°	40°
m	t	t	t	t	t	t
8	4,4	–	–	–	–	–
9	4,4	–	–	–	–	–
10	4,4	–	–	1,9	–	–
12	4,3	3,8	–	1,9	–	–
14	4,1	3,8	3,5	1,9	–	–
16	3,4	3,6	3,4	1,9	1,8	–
18	2,8	3,1	3,3	1,9	1,8	–
20	2,1	2,4	2,6	1,8	1,8	–
22	1,6	2,0	2,2	1,8	1,6	1,5
24	1,2	1,5	1,6	1,3	1,6	1,5
26	0,9	1,1	1,3	1,0	1,5	1,5
28	–	0,8	1,0	0,7	1,2	1,4
30	–	–	0,7	–	0,9	1,2
32	–	–	–	–	0,7	1,0
34	–	–	–	–	–	0,7

Hauptausleger · Main boom · Flèche principale: 40 m

6 t 6,75 x 4,40 m 360° 85%

Ausladung / Radius / Portée	Verlängerung · Extension · Rallonge de flèche					
	9,2 m			17,8 m		
	0°	20°	40°	0°	20°	40°
m	t	t	t	t	t	t
9	3,3	–	–	–	–	–
10	3,3	–	–	1,1	–	–
12	3,3	3,3	–	1,1	–	–
14	3,3	3,3	–	1,1	–	–
16	2,6	3,1	3,1	1,1	1,1	–
18	1,9	2,4	2,6	1,1	1,1	–
20	1,3	1,8	2,1	1,1	1,1	–
22	0,9	1,3	1,6	0,9	1,1	1,1
24	–	0,9	1,1	–	1,1	1,1
26	–	–	0,8	–	0,9	1,1
28	–	–	–	–	–	1,0
30	–	–	–	–	–	0,7

9 t 6,75 x 4,40 m 360° 85%

Ausladung / Radius / Portée	Verlängerung · Extension · Rallonge de flèche					
	9,2 m			17,8 m		
	0°	20°	40°	0°	20°	40°
m	t	t	t	t	t	t
9	3,3	–	–	–	–	–
10	3,3	–	–	1,1	–	–
12	3,3	3,3	–	1,1	–	–
14	3,3	3,3	–	1,1	–	–
16	3,3	3,3	3,1	1,1	1,1	–
18	2,6	3,1	3,0	1,1	1,1	–
20	2,1	2,4	2,6	1,1	1,1	–
22	1,6	1,9	2,1	1,1	1,1	1,1
24	1,2	1,5	1,6	1,1	1,1	1,1
26	0,9	1,1	1,3	0,9	1,1	1,1
28	–	0,8	1,0	–	1,1	1,1
30	–	–	0,7	–	0,8	1,1
32	–	–	–	–	–	0,9
34	–	–	–	–	–	0,7

UNITED RENTAL SALE &

Arbeitsbereiche Hauptauslegerverlängerung
Working range main boom extension
Portée rallonge de flèche

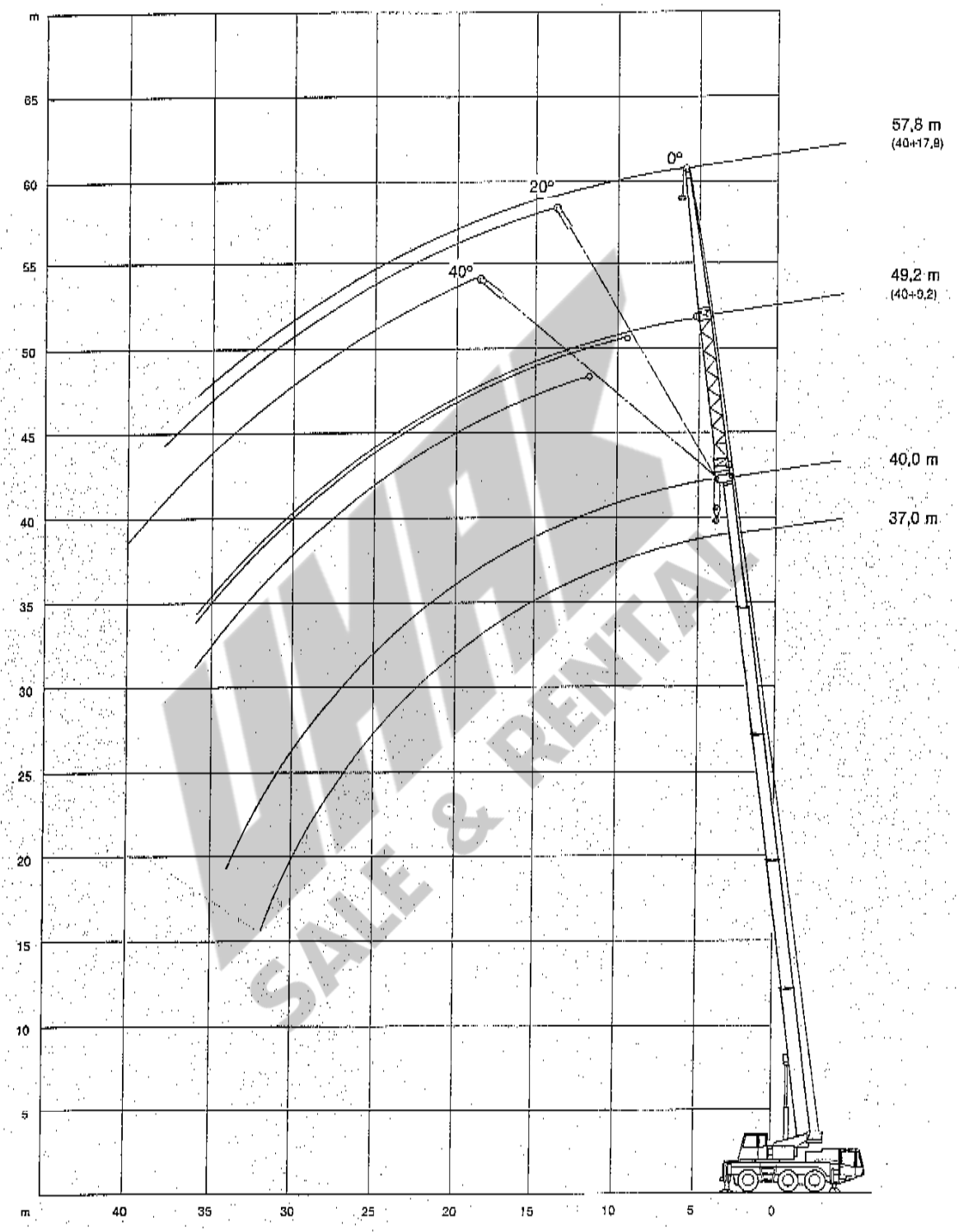

SALE & RENTAL

Unterwagen

Antrieb/Lenkung	6 x 4 x 6.
Rahmen	Geschlossenes Kastenprofil mit integrierten Abstützkästen aus hochfestem Feinkornbaustahl.
Abstützung	4-Punkt-Abstützung, hydraulisch horizontal und vertikal auszufahrende Abstützungen.
Motor	Wassergekühlter 6-Zyl.-Daimler-Benz Motor OM 401 LA, Leistung nach DIN: 213 kW (290 PS) max. Drehmoment 1180 Nm bei 1100-1600 U/min. Inhalt des Kraftstoffbehälters: 300 l.
Getriebe	ZF-Lastschaltgetriebe mit Wandler und elektr. Schaltung, Verteilergetriebe mit Geländestufe.
Achsen	Achse 1: nicht angetrieben, lenkbar; Achse 2: Planetenachse, lenkbar, Längs- und Querdifferentialsperre; Achse 3: Planetenachse, lenkbar, Querdifferentialsperre.
Federung	Hydropneumatische Federung, alle Achsen hydraulisch blockierbar.
Bereifung	6-fach 14.00 R 25 auf Felge 9.5-25, Straßenprofil – schlauchlos, alle Achsen einfachbereift.
Lenkung	2-Kreis-Hydro-Halbblocklenkung.
Bremsen	Betriebsbremse: Zweikreis-Druckluft-Bremsanlage auf alle Räder wirkend. Feststellbremse: Federspeicherbremse. Dauerbremse: Motorklappenbremse und Konstantdrossel.
Elektrische Anlage	Betriebsspannung 24 V
Fahrerkabine	Elastisch gelagerte Fahrerkabine aus Stahlblech mit Sicherheitsverglasung, seitlichen Schiebefenstern, Betätigungsorganen, Fahrer- und Beifahrersitz, höhenverstellbarem Lenkrad, heizbaren Außenspiegeln, Rundumleuchte.

Oberwagen

Hydraulikanlage	Antrieb durch Unterwagen-Motor, 1 Axialkolben-Verstellpumpe und separate Konstantpumpe für 4 gleichzeitige, unabhängige Arbeitsbewegungen.
Hubwerk	Axialkolben-Konstantmotor, Hubtrommel mit integriertem Planetengetriebe und federbelastender Haltebremse.
Drehwerk	Hydromotor mit Planetengetriebe, Fußbremse und federbelastender Haltebremse.
Wippwerk	1 Differentialzylinder mit vorgesteuertem Senk-Bremsventil.
Krankabine	Großräumige Ganzstahl-Komfortkabine mit Schiebetür und großem ausstellbarem Frontfenster, Dachfenster mit Panzerglas, Betätigungs- und Kontrollinstrumente für alle Kranfunktionen, Arbeitsscheinwerfer. Motorunabhängige Warmluftheizung und Zeitschaltuhr für 7 Tage programmierbar, thermostat-geregelt. Scheibenwischer mit Intervallschaltung und Scheibenwaschanlage.
Hauptausleger	Grundkasten und 4 Teleskope aus Feinkornbaustahl, unter Teillast teleskopierbar, beulsteifer Demag-Ovaloidquerschnitt.
Gegengewicht	6 t teilbar in 3,0 t, 1,15 t und 1,9 t (4,15 t am Oberwagen, 1,9 t hydraulisch auf dem Unterwagen ablegbar).
Sicherheitseinrichtungen	Elektronischer Lastmomentbegrenzer mit digitaler Anzeige für Hakenlast, Nenntraglast, Auslegerlänge, Auslegerwinkel, Ausladung. Analoganzeige für Auslastung. Weitere Sicherheitseinrichtungen: Hub- und Senkendschaltung, Druckbegrenzungsventil, Rohrbruchsicherungen.
Hydro-Servo Steuerung	Über selbstzentrierende Steuerhebel hydraulische Vorsteuerung.

Zusatzausrüstung

Antrieb	6x6
Bereifung	Wahlweise 16.00 R 25 auf Felge 11.25-25, Geländeprofil – schlauchlos.
Anhängerkupplung	D-Wert 12 t, Druckluftbremsanschluß.
II. Hubwerk	Axialkolben-Konstantmotor, Hubwerkstrommel mit integriertem Planetengetriebe und federbelasteter Haltebremse. Bei Einbau eines II. Hubwerkes entfällt die Umscherung beim Einsatz einer Spitze.
Hauptauslegerverlängerung	Seitlich klappbar, 1- oder 2-teilige Spitze, 9,2 m oder 17,8 m. Einstellbereich 0°, 20° und 40°.
Zusatzgegengewicht	3,0 t, im Standardgegengewicht integrierbar, die Montage erfolgt hydraulisch ohne Hilfskran.
Schwerlasteinrichtung	Zusatzrollen am Auslegerkopf für Traglasten über 34,4 t.

SALES RENTAL

Carrier

Drive/steering	6 x 4 x 6.
Frame	Monobox main frame with outrigger boxes integral, of high-grade close-grained structural steel.
Outriggers	Four hydraulically telescoping outrigger beams with hydraulic jack legs.
Engine	Daimler-Benz OM 401 LA water-cooled 6-cylinder diesel engine. Output to DIN: 213 kW (290 HP). Max. torque: 1180 Nm at 1100-1600 rpm. Fuel tank capacity: 300 l.
Transmission	ZF powershift transmission with torque converter and electr. gearshifting, transfer case with off-road range.
Axles	1st: non-drive, steering. 2nd: steering. 3rd: steering. Axles 2 and 3 with planetary hubs. Differential lock-out control: 2nd axle: longitudinal and transverse. 3rd axle: transverse.
Suspension	Hydropneumatic suspension, all axles hydraulically blockable.
Wheels and tyres	6 x 14.00 R 25 on 9.5-25 rims; tubeless road-tread tyres. All axles single-wheeled.
Steering	Dual-circuit semiblock mechanical steering with hydraulic booster.
Brakes	Service brake: dual-line air system, acting on all wheels. Parking brake: spring-loaded type. Sustained action brake: engine exhaust brake + constant decompression and butterfly valve.
Electrical equipment	24-volt system.
Cab	Rubber-mounted steel-plate 2-man cab with safety glazing and all controls, slide-by side windows, height-adjustable steering wheel, heated outside mirrors, amber beacon.

Superstructure

Hydraulic system	Driven off carrier engine, 1 variable-displacement axial piston pump and separate fixed-displacement pump for 4 simultaneous, independent working movements.
Hoist	Fixed-displacement axial-piston motor, hoist drum with planetary reduction integral and spring-loaded holding brake.
Slew unit	Hydraulic motor with planetary reduction, foot-pedal operated brake and spring-loaded holding brake.
Derricking unit	One differential cylinder with pilot-controlled lowering brake valve.
Crane cab	Spacious all-steel comfortable cab with sliding door, large folding-out windscreen, armoured-glass roof window, controls and instrumentation for all crane movements, working light. Self-contained air heater and 7-day programmable timer, thermostat controlled. Windscreen washer and intermittent-control wiper.
Main boom	Boom base and 4 telescopic sections, telescoping with partial load, fabricated from high-grade close-grained structural steel, featuring the familiar DEMAG ovaloid design.
Counterweight	6 t in sections of 3.0 t, 1.15 t and 1.9 (4.15 t fitted to superstructure, 1.9 t hydraulically stowed on carrier deck).
Safety devices	Electronic safe load indicator with digital read-out for hook load, rated load, boom length, boom angle, load radius, analogous display to indicate the capacity utilization, limit switches on hoist and lowering motions, pressure-relief and safety holding valves.
Hydraulic servo control	Hydraulic pilot control through self-centering control levers.

Optional Equipment

Drive	6 x 6
Tyres	Optional 16.00 R 25 on 11.25-25 rims, off-road tread, tubeless.
Tow coupling	12-t capacity, air-brake hook-up.
Secondary hoist	Fixed displacement axial-piston motor, hoist drum with planetary reduction integral and spring-loaded holding brake (avoids re-reeving of hoist line when using the optional jib).
Main boom extension	1- or 2-part fold-away jib, 9.2 m or 17.8 m, 0°, 20° and 40° offset.
Additional counterweight	3 t, connects to standard counterweight, mounts hydraulically without auxiliary crane.
Heavy-lift attachment	Additional sheaves at boom head for duties over 34.4 t.

SALE & RENTAL

Châssis

Entraînement/direction	6 x 4 x 6.
Cadre-châssis	Construction sous forme de caissons soudés fermés, comprenant les logements des poutres de calage et réalisés en tôle d'acier de construction, de haute résistance, à grains fins.
Calage	Quatre poutres hydrauliques à extension horizontale et vérins verticaux.
Moteur	Moteur diesel 6 cylindres Daimler-Benz OM 401 LA, à refroidissement par eau. Puissance suivant DIN: 213 kW (290 CV). Couple max.: 1180 Nm à 1100-1600 tr/mn. Réservoir de carburant: 300 l.
Transmission	Boîte Powershift ZF à convertisseur de couple et changement de vitesse électr., boîte de transfert à rapport chantier.
Ponts et essieux	1er: non-moteur, directeur. 2e: à planétaires, directeur. 3e: à planétaires, directeur. Blocage de différentiel: 2: transversal et longitudinal, 3: transversal.
Suspension	Suspension hydropneumatique, tous les essieux avec blocage hydraulique.
Roues et pneumatiques	6 x 14.00 R 25 sur des jantes 9.5-25, profil route, sans chambre, tous les essieux avec roues simples.
Direction	Direction à servo-commande hydraulique, du type demi-bloc, à double circuit.
Freinage	Frein de service: pneumatique, à double circuit, agissant sur toutes les roues. Frein de stationnement: cylindres de frein à ressort. Frein continu: frein sur échappement + étrangleur.
Installation électrique	Système 24 volts.
Cabine	Cabine bi-place, en tôle d'acier, à suspension élastique, vitrage en verre de sécurité, instruments de commande, fenêtres latérales coulissantes, volant réglable en hauteur, rétroviseurs extérieurs chauffants, girophare.

Partie Supérieure

Installation hydraulique	Entraînement par moteur châssis, 1 pompe à débit variable du type à pistons axiaux et une pompe à débit constant, permettant 4 mouvements simultanés et indépendants.
Treuil de levage	Moteur à pistons axiaux et à débit constant, tambour entraîné par un réducteur à planétaires avec frein à ressorts.
Orientation	Moteur hydraulique avec réducteur à planétaires, frein à pédale et frein à ressorts.
Relevage de flèche	1 vérin différentiel, descente contrôlée au moyen d'un clapet de freinage piloté.
Cabine tourelle	Cabine spacieuse, tout en acier, avec porte coulissante, large pare-brise relevable, fenêtre de toit en verre blindé, instruments de commande et de contrôle des mouvements de la grue, phare de travail. Chauffage à air indépendant du moteur et interrupteur à minuterie programmable sur 7 jours; contrôlé par thermostat. Essuie-glace à marche intermittente et lave-glace.
Flèche principale	Flèche de base et 4 éléments télescopiques, en tôle d'acier de construction à grains fins, profil Demag à haute résistance, télescopage avec charge partielle.
Contrepoids	6 t en sections de 3,0 t, 1,15 t et 1,9 t (4,15 t fixé à la partie supérieure, 1,9 t déposé hydrauliquement sur le châssis).
Dispositifs de sécurité	Limiteur de couple de charge électronique avec indicateurs digitaux pour la charge suspendue et nominale, la longueur et l'angle de la flèche et la portée, indicateur analogique du degré d'utilisation. Limiteurs de fin de course haut et bas, soupapes de sécurité et limiteurs de pression.
Servo-commande hydraulique	Commande hydraulique par leviers à rappel automatique.

Equipements Optionnels

Entraînement	6 x 6
Pneumatiques	Option: 16.00 R 25 sur des jantes 11.25-25, profil chantier, sans chambre.
Accouplement de remorque	Capacité de 12 tonnes, avec têtes d'accouplement de frein pneumatique.
2e treuil de levage	Moteur hydraulique à pistons axiaux et à débit constant, tambour entraîné par un réducteur à planétaires avec frein à ressorts (permettant de passer au travail sur rallonge de flèche sans changement de mouflage).
Rallonge de flèche	Rallonge de 9,2 m ou 17,8 m, en 1 ou 2 éléments, repliable sur le côté, inclinaison 0°, 20° et 40°.
Contrepoids additionnel	3 t, intégrable au contrepoids standard, à montage hydraulique sans utilisation d'une grue auxiliaire.
Equipement levage lourd	Poulies accessoires en tête de flèche pour lever des charges supérieures à 34,4 t.

Anmerkungen über Tragfähigkeiten
Notes to lifting capacity
Conditions d'utilisation

Tragfähigkeiten überschreiten nicht 75%/85% der Kipplast. Tragfähigkeiten 75% entsprechen DIN 15019.2 (Prüflast=1,25xHublast + 0,1xAuslegereigengewicht, auf die Auslegerspitze reduziert).

Das Gewicht der Unterflaschen sowie die Lastaufnahmemittel sind Bestandteile der Last und von den Tragfähigkeitsangaben abzuziehen.

Kranbetrieb zulässig bis:

Staudruck ..... 60 N/m²
Windgeschwindigkeit ..... 9,8 m/s

Weitere Angaben über Windgeschwindigkeiten in der Bedienungsanleitung des Kranes.

Lifting capacities do not exceed 75%/85% of tipping load. 75% ratings are in compliance with DIN 15019.2 (test load=1.25x suspended load + 0.1xdead weight of boom reduced to boom point).

Weight of hook blocks and slings is part of the load, and is to be deducted from the capacity ratings.

Crane operation is permissible up to a

wind pressure of ..... 60 N/m²
wind speed of ..... 9.8 m/s

Consult operation manual for further details on wind speed.

Les charges indiquées n'excèdent pas 75%/85% de la charge limite de basculement. Le tableau de charge 75% est conforme à la norme DIN 15019.2 (charge d'essai=1,25xcharge suspendue + 0,1xpoids de la flèche réduit à la pointe de flèche).

Les poids du crochet-moufle et de tous les accessoires d'élingage font partie de la charge et sont à déduire des charges indiquées.

La grue peut travailler jusqu'à une

pression de vent de ..... 60 N/m²
vitesse du vent de ..... 9,8 m/s

Pour plus de détails sur les vitesses du vent consulter la Notice d'utilisation de la grue.

SALE & RENTAL

UNAK SALE & RENTAL

Änderungen vorbehalten! Subject to change without notice Sous réserve de modification 05/93

Postfachanschrift / Postbox address / Adresse boîte postale:

Mannesmann Demag Baumaschinen
Postfach 1552, D-66465 Zweibrücken
Telefon: (0 63 32) 83-0 · Telex: 4 51106
Telefax: (0 63 32) 1 67 15

Lieferanschrift / Registered office / Siège sociale:

Mannesmann Demag Baumaschinen
Dinglerstraße 24, D-66482 Zweibrücken

mannesmann *technologie*

MANNESMANN
DEMAG

60 ton All-Terrain Crane Demag AC 155

Dimensions

Back to Main

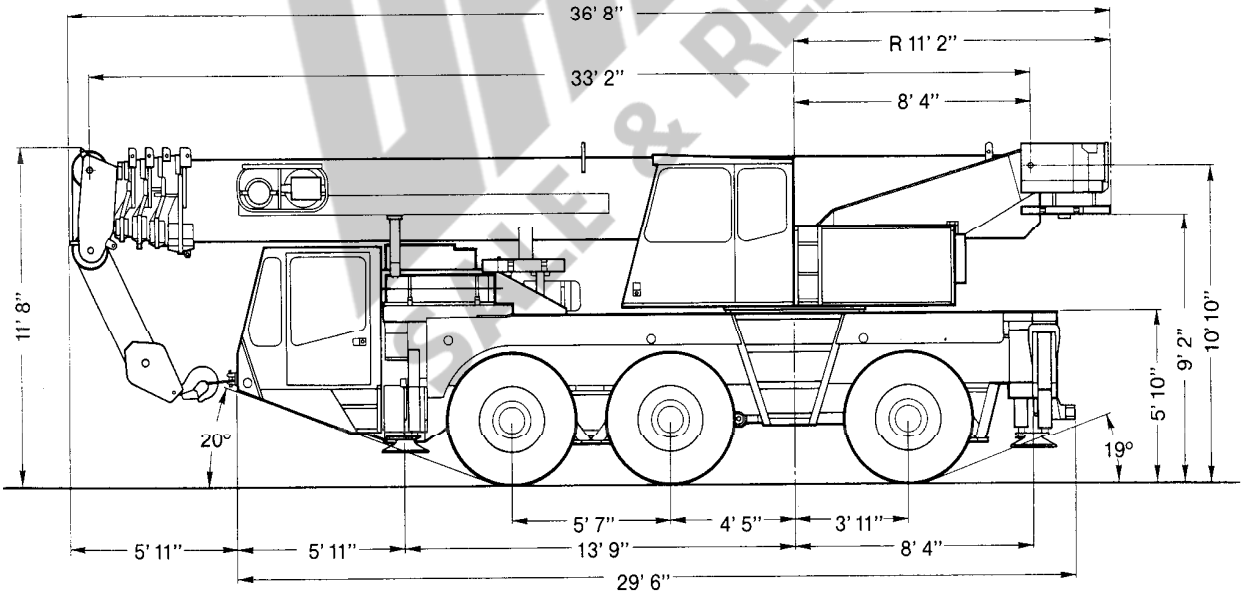

UMAK SALE & RENTAL

Dimensions

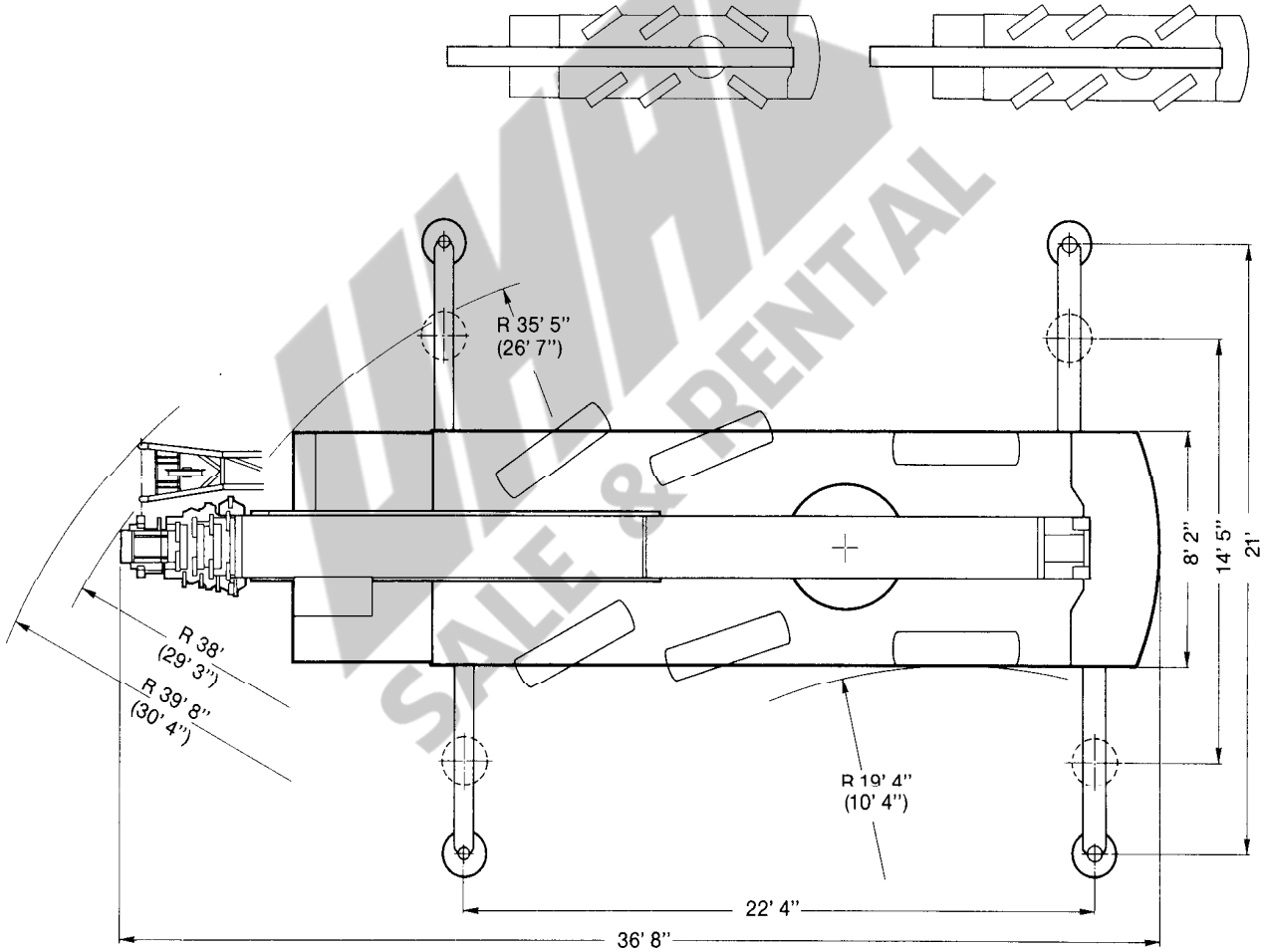

( ) with independent rear axle steering

Specifications

Axle loads

Crane with main boom, 58.4 ft main boom extension, hook block type 16, 13,250 lb counterweight	
Axles	3 x 26,400 lb
Total	79,200 lb

Working speeds (infinitely variable)

Units	Normal speed	High speed	Max. permissible line pull[1])	Length of hoist rope
Hoist I	174 ft/min	361 ft/min	9,500 lb	590 ft
Hoist II	174 ft/min	361 ft/min	9,500 lb	590 ft
Slewing				max. 2 rpm
Telescoping speed	33.1 - 131.2 ft: 90 s			
Boom elevation	−1,5° - +81,5°: 45 s			

Carrier performance

Travel speed	
Reverse	0..7.5 mph
Forward	0..44 mph
Gradeability in travel order	max. 62%
Ground clearance	1' 1"

Hook block/Single line hook

Type	Possible load [2])	Number of sheaves	Number of lines	Weight	"D"
63*)	110,000 lb	6	12	1,056 lb	6' 7"
32	66,220 lb	3	7	814 lb	5' 11"
16	28,380 lb	1	3	550 lb	5' 11"
5	9,460 lb	Single line hook	1	286 lb	5' 7"

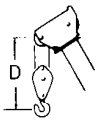

*) heavy-lift attachment is required, without heavy-lift attachment: capacity 75,680 lb (8 lines)

[1]) varies depending on national regulations

[2]) varies depending on line pull permissible under different national regulations

UMA SALE & RENTAL

Notes to lifting capacity

Lifting capacities do not exceed 85% of tipping load.

Weight of hook blocks and slings is part of the load, and is to be deducted from the capacity ratings.

Crane operation is permissible up to a

wind speed of ..... 32 ft/s

Consult operation manual for further details on wind speed.

All capacities above the parting line are based on structural competence. Capacities below the parting line are based on machine stability.

Crane operation subject to computer charts, only!

For crane operation consult operation manual first!

UHAK SALE & RENTAL

Lifting capacities main boom in 1,000 lb

19,850 lb 22'4" x 21' 360° 85%

	Main boom											0° over rear	
Radius	33.1 ft	52.8 ft	52.8 ft	72.5 ft	72.5 ft	91.9 ft	91.9 ft	106.6 ft	111.5 ft	121.4 ft	131.2 ft	33.1 ft	52.8 ft
ft	1,000 lb											1,000 lb	
9	120.0*	–	–	–	–	–	–	–	–	–	–	–	–
10	106.4	–	–	–	–	–	–	–	–	–	–	27.2	–
11	100.5	67.9	38.8	–	–	–	–	–	–	–	–	25.2	26.1
13	90.3	67.9	38.8	38.8	36.3	–	–	–	–	–	–	21.0	22.9
15	81.8	67.9	38.8	38.8	36.3	31.5	26.6	–	–	–	–	19.0	20.2
16	78.1	67.9	38.8	38.8	36.3	31.5	26.6	16.9	22.9	–	–	17.7	19.0
19	66.2	62.1	38.8	38.4	36.3	31.5	26.6	16.9	22.9	19.4	–	14.9	16.0
23	50.5	47.9	38.8	37.9	33.9	29.9	25.1	16.9	22.4	19.1	15.8	11.8	12.9
26	–	38.6	38.8	37.3	31.7	28.5	23.9	16.9	21.8	18.7	15.8	–	11.1
29	–	31.8	35.2	34.6	29.4	26.9	22.5	16.9	21.2	18.3	15.5	–	9.7
33	–	24.9	28.8	28.6	26.9	25.0	20.8	16.9	20.2	17.6	15.1	–	7.8
39	–	18.6	22.2	21.8	22.9	21.8	18.6	15.5	19.0	16.5	14.7	–	5.8
46	–	–	–	16.4	17.6	16.7	16.2	13.6	16.7	15.4	13.8	–	–
52	–	–	–	13.2	14.5	13.4	14.6	12.0	13.4	13.8	12.6	–	–
59	–	–	–	10.6	11.9	10.6	12.1	10.1	10.8	10.8	11.2	–	–
65	–	–	–	–	–	8.9	10.3	9.1	9.2	9.2	9.2	–	–
72	–	–	–	–	–	7.1	8.8	7.9	7.3	7.3	7.3	–	–
79	–	–	–	–	–	5.6	7.2	7.0	5.6	6.1	6.1	–	–
85	–	–	–	–	–	–	–	6.6	4.8	4.9	4.9	–	–
92	–	–	–	–	–	–	–	5.4	3.9	3.9	3.9	–	–
98	–	–	–	–	–	–	–	–	2.9	3.1	3.1	–	–
105	–	–	–	–	–	–	–	–	–	2.2	2.4	–	–
111	–	–	–	–	–	–	–	–	–	–	1.8	–	–
Boom extension sequence %													
Tele 1	0	80	0	40	0	60	0	0	80	90	100	0	0
Tele 2	0	0	27	40	54	60	80	100	80	90	100	0	27
Tele 3	0	0	27	40	54	60	80	100	80	90	100	0	27
Tele 4	0	0	27	40	54	60	80	100	80	90	100	0	27

*) over rear

SALE & RENTAL

Lifting capacities main boom in 1,000 lb

19,850 lb 22'4" x 14'5" 360° 85%

Radius	Main boom										
	33.1 ft	52.8 ft	52.8 ft	72.5 ft	72.5 ft	91.9 ft	91.9 ft	106.6 ft	111.5 ft	121.4 ft	131.2 ft
ft	1,000 lb										
10	93.6	–	–	–	–	–	–	–	–	–	–
11	88.0	67.9	38.8	–	–	–	–	–	–	–	–
13	77.9	67.9	38.8	38.8	36.3	–	–	–	–	–	–
15	66.2	63.4	38.8	38.8	36.3	31.5	26.6	–	–	–	
16	58.1	55.6	38.8	38.8	36.3	31.5	26.6	16.9	22.9	–	–
19	42.1	39.9	38.8	38.4	36.3	31.5	26.6	16.9	22.9	19.4	–
23	29.2	27.2	31.2	31.0	32.3	29.9	25.1	16.9	22.4	19.1	15.8
26	–	21.8	25.3	25.1	26.4	25.2	23.9	16.9	21.8	18.7	15.8
29	–	17.8	21.3	20.8	22.3	21.0	22.3	16.9	20.9	18.3	15.5
33	–	13.9	17.0	16.8	18.1	16.8	18.5	16.8	17.0	17.2	15.1
39	–	9.9	12.8	12.6	13.5	12.6	14.1	14.2	12.8	13.0	12.9
46	–	–	–	9.2	10.3	9.4	10.5	10.7	9.4	9.6	9.6
52	–	–	–	7.2	8.3	7.4	8.5	8.9	7.4	7.6	7.6
59	–	–	–	5.5	6.6	5.5	6.8	7.0	5.7	5.7	5.7
65	–	–	–	–	–	4.5	5.6	5.8	4.7	4.7	4.7
72	–	–	–	–	–	3.1	4.6	4.8	3.3	3.5	3.5
79	–	–	–	–	–	2.1	3.9	3.9	2.3	2.6	2.6
85	–	–	–	–	–	–	–	3.3	1.7	1.8	1.8
92	–	–	–	–	–	–	–	2.6	–	–	–

Boom extension sequence %											
Tele 1	0	80	0	40	0	60	0	0	80	90	100
Tele 2	0	0	27	40	54	60	80	100	80	90	100
Tele 3	0	0	27	40	54	60	80	100	80	90	100
Tele 4	0	0	27	40	54	60	80	100	80	90	100

SALE & RENTAL

Lifting capacities main boom in 1,000 lb

13,250 lb 22'4" x 21' 360° 85%

	Main boom											0° over rear	
Radius	33.1 ft	52.8 ft	52.8 ft	72.5 ft	72.5 ft	91.9 ft	91.9 ft	106.6 ft	111.5 ft	121.4 ft	131.2 ft	33.1 ft	52.8 ft
ft	1,000 lb											1,000 lb	
9	120.0*	–	–	–	–	–	–	–	–	–	–	–	–
10	105.8	–	–	–	–	–	–	–	–	–	–	26.1	–
11	100.1	67.9	38.8	–	–	–	–	–	–	–	–	24.1	24.9
13	89.9	67.9	38.8	38.8	36.3	–	–	–	–	–	–	21.1	22.2
15	81.3	67.9	38.8	38.8	36.3	31.5	26.6	–	–	–	–	18.4	19.5
16	76.8	67.9	38.8	38.8	36.3	31.5	26.6	16.9	22.9	–	–	17.0	18.5
19	62.0	58.3	38.8	38.4	36.3	31.5	26.6	16.9	22.9	19.4	–	14.4	15.6
23	43.7	41.3	38.7	37.9	33.9	29.9	25.1	16.9	22.4	19.1	15.8	11.4	12.5
26	–	32.8	36.7	36.2	31.7	28.5	23.9	16.9	21.8	18.7	15.8	–	10.7
29	–	27.0	31.0	30.6	29.4	26.9	22.5	16.9	21.2	18.3	15.5	–	9.2
33	–	21.1	24.9	24.5	26.0	24.7	20.8	16.9	20.2	17.6	15.1	–	7.6
39	–	15.3	19.1	18.6	19.9	18.8	18.6	15.5	18.8	16.5	14.7	–	5.6
46	–	–	–	14.0	15.1	14.0	15.4	13.6	14.2	14.3	13.8	–	–
52	–	–	–	11.0	12.3	11.4	12.7	12.0	11.4	11.6	11.6	–	–
59	–	–	–	8.8	9.9	8.8	10.1	10.1	9.0	9.0	9.0	–	–
65	–	–	–	–	–	7.0	8.5	8.9	7.2	7.4	7.4	–	–
72	–	–	–	–	–	5.3	7.0	7.3	5.5	5.5	5.5	–	–
79	–	–	–	–	–	4.3	5.6	6.1	4.3	4.3	4.3	–	–
85	–	–	–	–	–	–	–	5.1	3.3	3.3	3.3	–	–
92	–	–	–	–	–	–	–	4.1	2.4	2.6	2.6	–	–
98	–	–	–	–	–	–	–	–	1.8	1.8	1.8	–	–
Boom extension sequence %													
Tele 1	0	80	0	40	0	60	0	0	80	90	100	0	0
Tele 2	0	0	27	40	54	60	80	100	80	90	100	0	27
Tele 3	0	0	27	40	54	60	80	100	80	90	100	0	27
Tele 4	0	0	27	40	54	60	80	100	80	90	100	0	27

*) over rear

SALE & RENTAL

Lifting capacities main boom in 1,000 lb

13,250 lb 22'4" x 14'5" 360° 85%

Radius	Main boom										
	33.1 ft	52.8 ft	52.8 ft	72.5 ft	72.5 ft	91.9 ft	91.9 ft	106.6 ft	111.5 ft	121.4 ft	131.2 ft
ft	1,000 lb										
10	92.3	–	–	–	–	–	–	–	–	–	–
11	86.8	67.9	38.8	–	–	–	–	–	–	–	–
13	75.8	67.9	38.8	38.8	36.3	–	–	–	–	–	–
15	55.8	53.0	38.8	38.8	36.3	31.5	26.6	–			–
16	48.9	46.2	38.8	38.8	36.3	31.5	26.6	16.9	22.9	–	–
19	35.0	32.7	35.3	35.1	36.0	31.5	26.6	16.9	22.9	19.4	–
23	24.1	21.9	26.1	25.7	27.2	26.1	25.1	16.9	22.4	19.1	15.8
26	–	17.3	21.1	20.6	22.2	21.1	22.4	16.9	21.0	18.7	15.8
29	–	14.2	17.5	17.1	18.4	17.3	19.1	16.9	17.6	17.2	15.5
33	–	10.4	13.9	13.7	14.8	13.7	15.3	15.7	13.9	13.9	14.2
39	–	7.2	10.3	9.9	11.0	10.1	11.6	11.9	10.3	10.3	10.3
46	–	–	–	7.2	8.1	7.2	8.7	9.0	7.4	7.4	7.4
52	–	–	–	5.4	6.5	5.4	6.9	7.2	5.6	5.6	5.6
59	–	–	–	3.9	4.8	4.1	5.3	5.5	4.2	4.4	4.4
65	–	–	–	–	–	2.9	4.2	4.5	3.1	3.2	3.2
72	–	–	–	–	–	2.0	3.3	3.5	2.0	2.2	2.2
79	–	–	–	–	–	–	2.6	2.8	–	–	–
85	–	–	–	–	–	–	–	2.2	–	–	–

Boom extension sequence %											
Tele 1	0	80	0	40	0	60	0	0	80	90	100
Tele 2	0	0	27	40	54	60	80	100	80	90	100
Tele 3	0	0	27	40	54	60	80	100	80	90	100
Tele 4	0	0	27	40	54	60	80	100	80	90	100

SALE & RENTAL

Lifting capacities main boom in 1,000 lb

6,600 lb 22'4" x 21' 360° 85%

Radius	Main boom 33.1 ft	52.8 ft	52.8 ft	72.5 ft	72.5 ft	91.9 ft	91.9 ft	106.6 ft	111.5 ft	121.4 ft	131.2 ft	0° over rear 33.1 ft	52.8 ft
ft	1,000 lb											1,000 lb	
10	104.5	–	–	–	–	–	–	–	–	–	–	25.0	
11	99.4	67.9	38.8	–	–	–	–	–	–	–	–	23.0	23.7
13	89.6	67.9	38.8	38.8	36.3	–	–	–	–	–	–	20.0	21.1
15	78.2	67.8	38.8	38.8	36.3	31.5	26.6	–	–	–	–	17.3	18.4
16	72.7	67.7	38.8	38.8	36.3	31.5	26.6	16.9	22.9	–	–	15.9	17.4
19	52.9	50.2	38.8	38.4	36.3	31.5	26.6	16.9	22.9	19.4	–	13.6	14.8
23	35.8	33.4	38.2	37.8	33.9	29.9	25.1	16.9	22.4	19.1	15.8	10.5	11.8
26	–	26.3	30.6	30.1	31.5	28.5	23.9	16.9	21.8	18.7	15.8	–	10.0
29	–	21.1	25.3	24.9	26.6	24.9	22.5	16.9	21.2	18.3	15.5	–	8.6
33	–	16.3	20.1	19.8	21.2	19.9	20.8	16.9	20.1	17.5	15.1	–	6.9
39	–	11.1	15.0	14.6	16.1	14.8	16.5	15.5	15.0	15.1	14.7	–	5.1
46	–	–	–	10.5	11.8	10.5	12.3	12.7	10.7	11.2	10.7	–	–
52	–	–	–	7.9	9.4	8.1	9.9	10.1	8.3	8.3	8.3	–	–
59	–	–	–	5.7	7.2	5.7	7.7	7.9	6.1	6.4	6.4	–	–
65					–	4.5	6.3	6.5	4.7	4.7	4.7	–	–
72	–	–	–	–	–	3.1	4.8	5.1	3.3	3.3	3.3	–	–
79	–	–	–	–	–	2.1	3.9	3.9	2.1	2.3	2.3	–	–
85	–	–	–	–	–	–	–	3.1	1.5	1.5	1.7	–	–
92	–	–	–	–	–	–	–	2.4	–	–	–	–	–
Boom extension sequence %													
Tele 1	0	80	0	40	0	60	0	0	80	90	100		0
Tele 2	0	0	27	40	54	60	80	100	80	90	100	0	27
Tele 3	0	0	27	40	54	60	80	100	80	90	100	0	27
Tele 4	0	0	27	40	54	60	80	100	80	90	100	0	27

*) over rear

SALE & RENTAL

Lifting capacities main boom in 1,000 lb

6,600 lb 22' 4" x 14' 5" 360° 85 %

Radius	Main boom										
	33.1 ft	52.8 ft	52.8 ft	72.5 ft	72.5 ft	91.9 ft	91.9 ft	106.6 ft	111.5 ft	121.4 ft	131.2 ft
ft	1,000 lb										
10	91.2	–	–	–	–	–	–	–	–	–	–
11	85.6	71.6	38.8	–	–	–	–	–	–	–	–
13	60.4	56.2	38.8	38.8	36.3	–	–	–	–	–	–
15	43.2	40.4	38.7	38.6	36.3	31.5	26.6	–	–	–	–
16	37.7	35.1	38.4	38.1	36.3	31.5	26.6	16.9	22.9	–	–
19	26.7	24.5	29.1	28.8	29.9	27.6	26.6	16.9	22.9	19.4	–
23	17.7	16.0	20.0	19.5	21.1	19.7	21.7	16.9	20.0	19.1	15.8
26	–	12.2	15.7	15.5	17.0	15.7	17.5	16.9	16.1	16.1	15.8
29	–	9.6	13.0	12.6	14.1	12.8	14.6	14.7	13.0	13.2	13.2
33	–	6.9	10.0	9.8	11.1	10.0	11.5	11.8	10.0	10.2	10.2
39	–	4.1	7.2	7.0	7.9	7.0	8.3	8.5	7.2	7.4	7.4
46	–	–	–	4.6	5.7	4.8	6.1	6.3	4.8	5.0	4.8
52	–	–	–	3.2	4.3	3.4	4.7	4.9	3.4	3.4	3.4
59	–	–	–	1.9	3.0	1.9	3.3	3.5	2.2	2.2	2.2
65	–	–	–	–	–	–	2.5	2.7	–	–	–
72	–	–	–	–	–	–	1.7	2.0	–	–	–

Boom extension sequence %											
Tele 1	0	80	0	40	0	60	0	0	80	90	100
Tele 2	0	0	27	40	54	60	80	100	80	90	100
Tele 3	0	0	27	40	54	60	80	100	80	90	100
Tele 4	0	0	27	40	54	60	80	100	80	90	100

SALE & RENTAL

Working range main boom

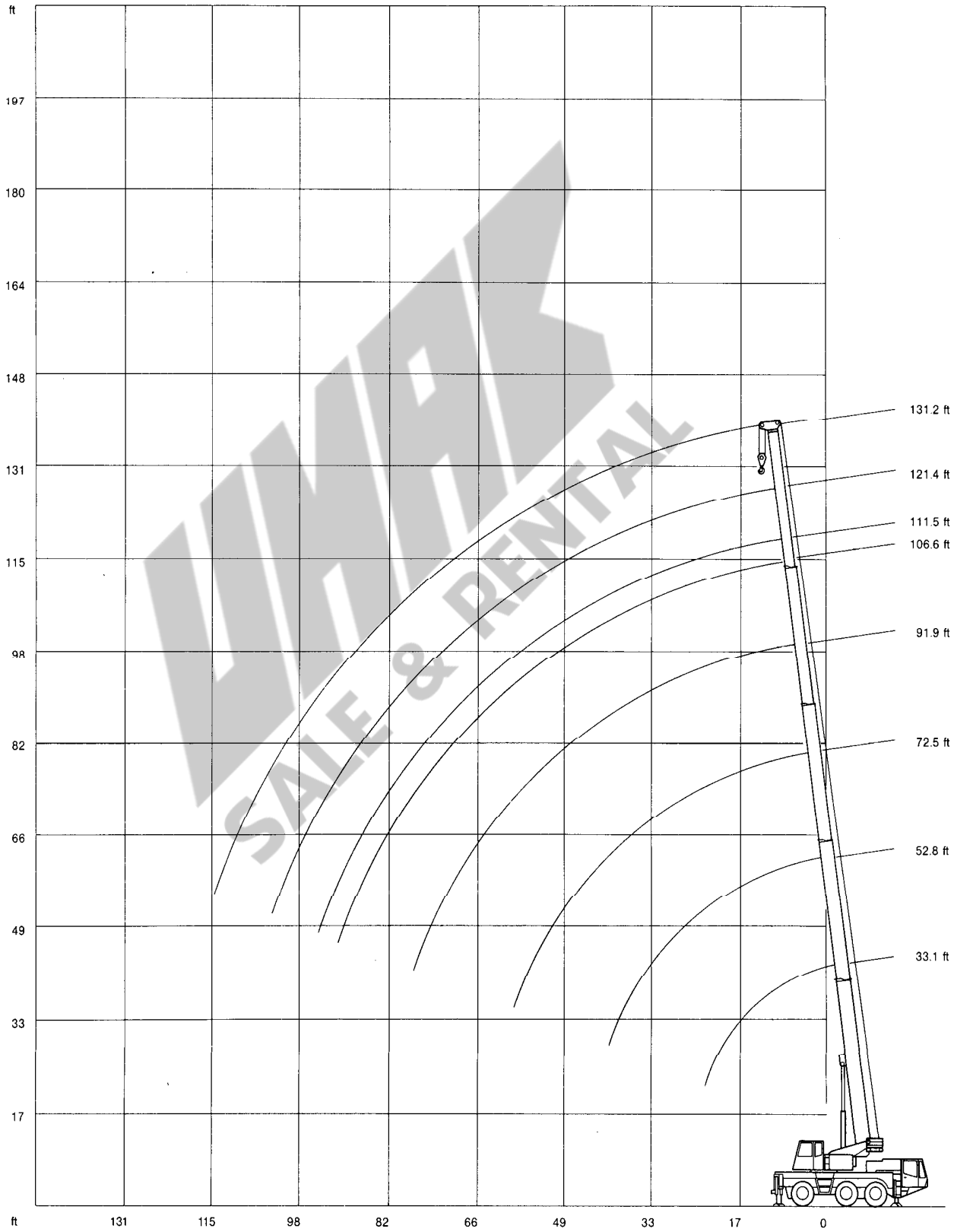

UNIC SALE & RENTAL

Working range main boom extension

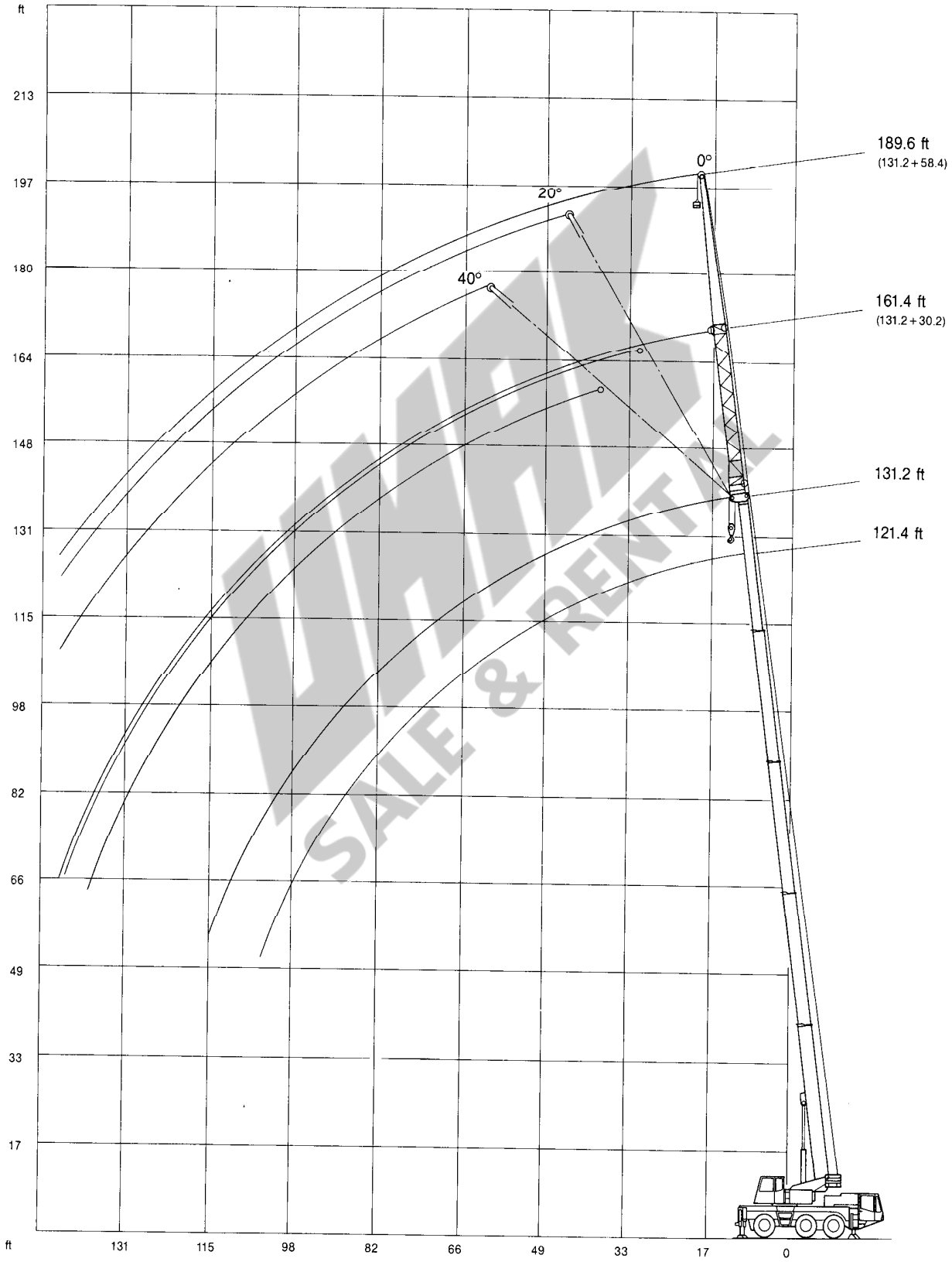

Lifting capacities main boom extension in 1,000 lb

Main boom: 121.4 ft

19,850 lb 22'4"x21' 360° 85%

Radius	Extension 30.2 ft 0°	30.2 ft 20°	30.2 ft 40°	58.4 ft 0°	58.4 ft 20°	58.4 ft 40°
ft	1,000 lb					
26	9.7	–	–	–	–	–
29	9.7	–	–	–	–	–
33	9.6			4.1		
39	9.4	8.3	–	4.1	–	–
46	9.0	8.3	7.7	4.1	–	–
52	8.8	7.9	7.5	4.1	3.9	–
59	8.1	7.7	7.2	4.1	3.9	–
65	7.9	7.3	6.8	3.9	3.9	–
72	7.5	7.0	6.8	3.9	3.5	3.3
79	6.1	6.7	6.5	3.5	3.5	3.3
85	5.1	5.5	6.1	3.5	3.3	3.3
92	4.1	4.6	4.8	3.3	3.3	3.0
98	3.1	3.5	4.2	3.3	3.1	3.0
105	2.6	2.8	3.0	2.8	3.0	2.8
111	2.0	2.2	2.4	2.2	2.8	2.8
118	1.5	1.7	–	1.7	2.4	2.6
124	–	–	–	–	2.0	2.4
131	–	–	–	–	1.5	1.7

13,250 lb 22'4"x21' 360° 85%

Radius	Extension 30.2 ft 0°	30.2 ft 20°	30.2 ft 40°	58.4 ft 0°	58.4 ft 20°	58.4 ft 40°
ft	1,000 lb					
26	9.7	–	–	–	–	–
29	9.7	–	–	–	–	–
33	9.6	–	–	4.1	–	–
39	9.4	8.3	–	4.1	–	–
46	9.0	8.3	7.7	4.1	–	–
52	8.8	7.9	7.5	4.1	3.9	–
59	8.1	7.7	7.2	4.1	3.9	–
65	7.3	7.3	6.8	3.9	3.9	–
72	5.7	6.8	6.8	3.9	3.5	3.3
79	4.5	5.2	6.1	3.5	3.5	3.3
85	3.5	4.4	4.9	3.5	3.3	3.3
92	2.6	3.2	3.5	3.0	3.3	3.0
98	2.2	2.4	2.9	2.4	3.1	3.0
105	1.5	1.9	2.2	1.9	2.6	2.8
111	–	–	1.5	–	2.2	2.6
118	–	–	–	–	1.5	1.9
124	–	–	–	–	–	1.5

Main boom: 131.2 ft

19,850 lb 22'4"x21' 360° 85%

Radius	Extension 30.2 ft 0°	30.2 ft 20°	30.2 ft 40°	58.4 ft 0°	58.4 ft 20°	58.4 ft 40°
ft	1,000 lb					
29	7.2	–	–	–	–	–
33	7.2	–	–	2.4	–	–
39	7.2	7.2	–	2.4	–	–
46	7.2	7.2		2.4		
52	7.2	7.2	6.8	2.4	2.4	–
59	7.0	6.8	6.6	2.4	2.4	–
65	6.8	6.6	6.2	2.4	2.4	–
72	6.6	6.3	5.7	2.4	2.4	2.4
79	6.1	5.7	5.5	2.4	2.4	2.4
85	4.9	5.5	5.3	2.4	2.4	2.4
92	3.9	4.6	4.8	2.4	2.4	2.4
98	3.1	3.5	4.0	2.4	2.4	2.4
105	2.4	2.8	3.0	2.4	2.4	2.4
111	2.0	2.2	2.4	2.2	2.4	2.2
118	1.5	1.7	1.9	1.7	2.4	2.2
124	–	–	–	–	2.0	2.2
131	–	–	–	–	–	1.7

13,250 lb 22'4"x21' 360° 85%

Radius	Extension 30.2 ft 0°	30.2 ft 20°	30.2 ft 40°	58.4 ft 0°	58.4 ft 20°	58.4 ft 40°
ft	1,000 lb					
29	7.2	–	–	–	–	–
33	7.2	–	–	2.4	–	–
39	7.2	7.2	–	2.4	–	–
46	7.2	7.2	–	2.4	–	–
52	7.2	7.2	6.8	2.4	2.4	–
59	7.0	6.8	6.6	2.4	2.4	–
65	6.8	6.6	6.2	2.4	2.4	–
72	5.7	6.3	5.7	2.4	2.4	2.4
79	4.5	5.2	5.4	2.4	2.4	2.4
85	3.5	4.2	4.6	2.4	2.4	2.4
92	2.6	3.2	3.5	2.4	2.4	2.4
98	2.0	2.4	2.9	2.2	2.4	2.4
105	1.5	1.7	2.2	1.7	2.4	2.4
111	–	–	1.5	–	2.0	2.2
118	–	–	–		1.5	1.9
124	–	–	–	–	–	1.5

SALE & RENTAL

Lifting capacities main boom extension in 1,000 lb

Main boom: 121.4 ft

19,850 lb 22'4"x14'5" 360° 85%

Radius	Extension 30.2 ft 0°	30.2 ft 20°	30.2 ft 40°	58.4 ft 0°	58.4 ft 20°	58.4 ft 40°
ft	1,000 lb					
26	9.7	–	–	–	–	–
29	9.7	–	–	–	–	–
33	9.6	–	–	4.1	–	–
39	9.4	8.3	–	4.1	–	–
46	9.0	8.3	7.7	4.1	–	–
52	7.6	7.9	7.5	4.1	3.9	–
59	6.1	6.8	7.2	4.1	3.9	–
65	4.7	5.4	5.8	3.9	3.9	–
72	3.5	4.4	4.8	3.9	3.5	3.3
79	2.6	3.2	3.5	2.8	3.5	3.3
85	2.0	2.4	2.8	2.2	3.3	3.3
92	–	1.7	2.1	1.5	2.6	3.0
98	–	–	1.5	–	2.0	2.6
105	–	–	–	–	1.5	2.2
111	–	–	–	–	–	1.5

13,250 lb 22'4"x14'5" 360° 85%

Radius	Extension 30.2 ft 0°	30.2 ft 20°	30.2 ft 40°	58.4 ft 0°	58.4 ft 20°	58.4 ft 40°
ft	1,000 lb					
26	9.7	–	–	–	–	–
29	9.7	–	–	–	–	–
33	9.6	–	–	4.1	–	–
39	9.4	8.3	–	4.1	–	–
46	7.6	8.3	7.7	4.1	–	–
52	5.8	6.9	7.5	4.1	3.9	–
59	4.4	5.3	5.7	4.1	3.9	–
65	3.4	4.2	4.7	3.3	3.9	–
72	2.2	3.1	3.5	2.4	3.5	3.3
79	1.5	2.1	2.6	1.5	2.8	3.2
85	–	1.5	2.0	–	2.2	3.0
92	–	–	–	–	1.5	2.4
98	–	–	–	–	–	1.8

Main boom: 131.2 ft

19,850 lb 22'4"x14'5" 360° 85%

Radius	Extension 30.2 ft 0°	30.2 ft 20°	30.2 ft 40°	58.4 ft 0°	58.4 ft 20°	58.4 ft 40°
ft	1,000 lb					
29	7.2	–	–	–	–	–
33	7.2	–	–	2.4	–	–
39	7.2	7.2	–	2.4	–	–
46	7.2	7.2	–	2.4	–	–
52	7.2	7.2	6.8	2.4	2.4	–
59	5.7	6.8	6.6	2.4	2.4	–
65	4.7	5.4	5.8	2.4	2.4	–
72	3.5	4.2	4.6	2.4	2.4	2.4
79	2.6	3.2	3.5	2.4	2.4	2.4
85	2.0	2.4	2.8	2.0	2.4	2.4
92	–	1.7	2.1	–	2.4	2.4
98	–	–	1.5	–	1.8	2.4
105	–	–	–	–	–	1.9
111	–	–	–	–	–	1.5

13,250 lb 22'4"x14'5" 360° 85%

Radius	Extension 30.2 ft 0°	30.2 ft 20°	30.2 ft 40°	58.4 ft 0°	58.4 ft 20°	58.4 ft 40°
ft	1,000 lb					
29	7.2	–	–	–	–	–
33	7.2	–	–	2.4	–	–
39	7.2	7.2	–	2.4	–	–
46	7.2	7.2	–	2.4	–	–
52	5.8	6.8	6.9	2.4	2.4	–
59	4.2	5.3	5.7	2.4	2.4	–
65	2.9	4.0	4.7	2.4	2.4	–
72	2.0	2.8	3.5	1.9	2.4	2.4
79	–	1.9	2.3	–	2.4	2.4
85	–	–	1.7	–	2.0	2.4
92	–	–	–	–	–	2.1
98	–	–	–	–	–	1.5

SALE & RENTAL

Carrier

Drive/steering	6 x 4 x 6.
Frame	Monobox main frame with outrigger boxes integral, of high-grade close-grained structural steel.
Outriggers	Four hydraulically telescoping outrigger beams with hydraulic jack legs.
Engine	Daimler-Benz OM 401 LA water-cooled 6-cylinder diesel engine. Output to DIN: 213 kW (290 HP). Max. torque: 1180 Nm at 1100-1600 rpm. Fuel tank capacity: 300 l.
Transmission	ZF powershift transmission with torque converter and electr. gearshifting, transfer case with off-road range.
Axles	1st: non-drive, steering. 2nd: steering. 3rd: steering. Axles 2 and 3 with planetary hubs. Differential lock-out control: 2nd axle: longitudinal and transverse. 3rd axle: transverse.
Suspension	Hydropneumatic suspension, all axles hydraulically blockable.
Wheels and tyres	6 x 14.00 R 25 on 9.5-25 rims; tubeless road-tread tyres. All axles single-wheeled.
Steering	Dual-circuit semiblock mechanical steering with hydraulic booster.
Brakes	Service brake: dual-line air system, acting on all wheels. Parking brake: spring-loaded type. Sustained action brake: engine exhaust brake + constant decompression and butterfly valve.
Electrical equipment	24-volt system.
Cab	Rubber-mounted steel-plate 2-man cab with safety glazing and all controls.

Superstructure

Hydraulic system	Driven off carrier engine, 1 variable-displacement axial piston pump and separate fixed-displacement pump for 4 simultaneous, independent working movements.
Hoist	Fixed-displacement axial-piston motor, hoist drum with planetary reduction integral and spring-loaded holding brake.
Slew unit	Hydraulic motor with planetary reduction, foot-pedal operated brake and spring-loaded holding brake.
Derricking unit	One differential cylinder with pilot-controlled lowering brake valve.
Crane cab	Spacious all-steel comfortable cab with sliding door, large folding-out windscreen, armoured-glass roof window, controls and instrumentation for all crane movements, working light. Self-contained air heater and 7-day programmable timer, thermostat controlled. Windscreen washer and intermittent-control wiper.
Main boom	Boom base and 4 telescopic sections, telescoping with partial load, fabricated from high-grade close-grained structural steel, featuring the familiar DEMAG ovaloid design.
Counterweight	13,250 lb
Safety devices	Electronic safe load indicator with digital read-out for hook load, rated load, boom length, boom angle, load radius, analogous display to indicate the capacity utilization, limit switches on hoist and lowering motions, pressure-relief and safety holding valves.
Hydraulic servo control	Hydraulic pilot control through self-centering control levers.

Optional Equipment

Drive	6 x 6
Tyres	Optional 16.00 R 25 on 11.25-25 rims, off-road tread, tubeless.
Tow coupling	26,400 lb capacity, air-brake hook-up.
Secondary hoist	Fixed displacement axial-piston motor, hoist drum with planetary reduction integral and spring-loaded holding brake (avoids re-reeving of hoist line when using the optional jib).
Main boom extension	1- or 2-part fold-away jib, 30.2 ft or 58.4 ft, 0°, 20° and 40° offset.
Additional counterweight	6,600 lb, connects to standard counterweight, mounts hydraulically without auxiliary crane.
Heavy-lift attachment	Additional sheaves at boom head for duties over 75,680 lb.

SALES & RENTAL